SunCircle
EXCELLENT

Spelen met licht

terrasschermen
verandazonwering
uitvalschermen
screens
rolluiken

Technische tekeningen

inhoud

Hoe zit het ook alweer met de montagemogelijkheden van een terrasscherm? Welke maten moet ik nu doorgeven bij het bestelproces? Wat zijn de opties voor het koppelen van twee systemen bij verandazonwering? Of de maximale hellingshoek bij een uitvalscherm? Dit boek met technische tekeningen geeft antwoord op de technische vragen die u wellicht heeft over de producten van SunCircle.

De technische documentatie is voor klanten die de technische limieten van het product opzoeken. Het document kan worden gebruikt bij het adviseren van de juiste zonwering in elke situatie. Het boek bevat de tekeningen van diverse uitvoeringen van onze terrasschermen, verandazonwering, uitvalschermen, screens en als laatste de rolluiken.

Mocht u nog vragen hebben naar aanleiding van de tekeningen, neem dan gerust contact met ons op!

Hartelijke groet,
SunCircle

KNIKARMSCHERMEN 4 VERANDAZONWERING 12
UITVALSCHERMEN 18 SCREENS 28 ROLLUIKEN 40

18

28

4

18

40

Knikarmschermen

Afmetingen		
	Breedte	Uitval
Min.	1888	1500
Max.	13500	3500

Minimale breedte bij uitval				
Aantal armen	2	3	4	6
Uitval	Breedte			
Uitval 1500	1888	2817	3746	5604
Uitval 2000	2272	3393	4514	6756
Uitval 2500	2772	4143	5514	8256
Uitval 3000	3270	4890	6510	9750
Uitval 3500	3372	5663	7514	11256

Bij een breedte van 5500mm wordter een glijlager-systeem toegepast.

Hellingshoek	
Minimaal	5°
Minimaal (advies bij waterdicht doek)	10°
Maximaal	25°

Afstand bediend (Somfy Orea, Altus, IO)

Bedraad bediend (Somfy Orea WT)

Doek opties

Dickson Orchestra, Sattler Elements, Giovanardi *The Plane*.

Uni Naadloos valt buiten de garantie.

Dickson Opera / Symphony niet mogelijk bij een uitval van 3500mm.

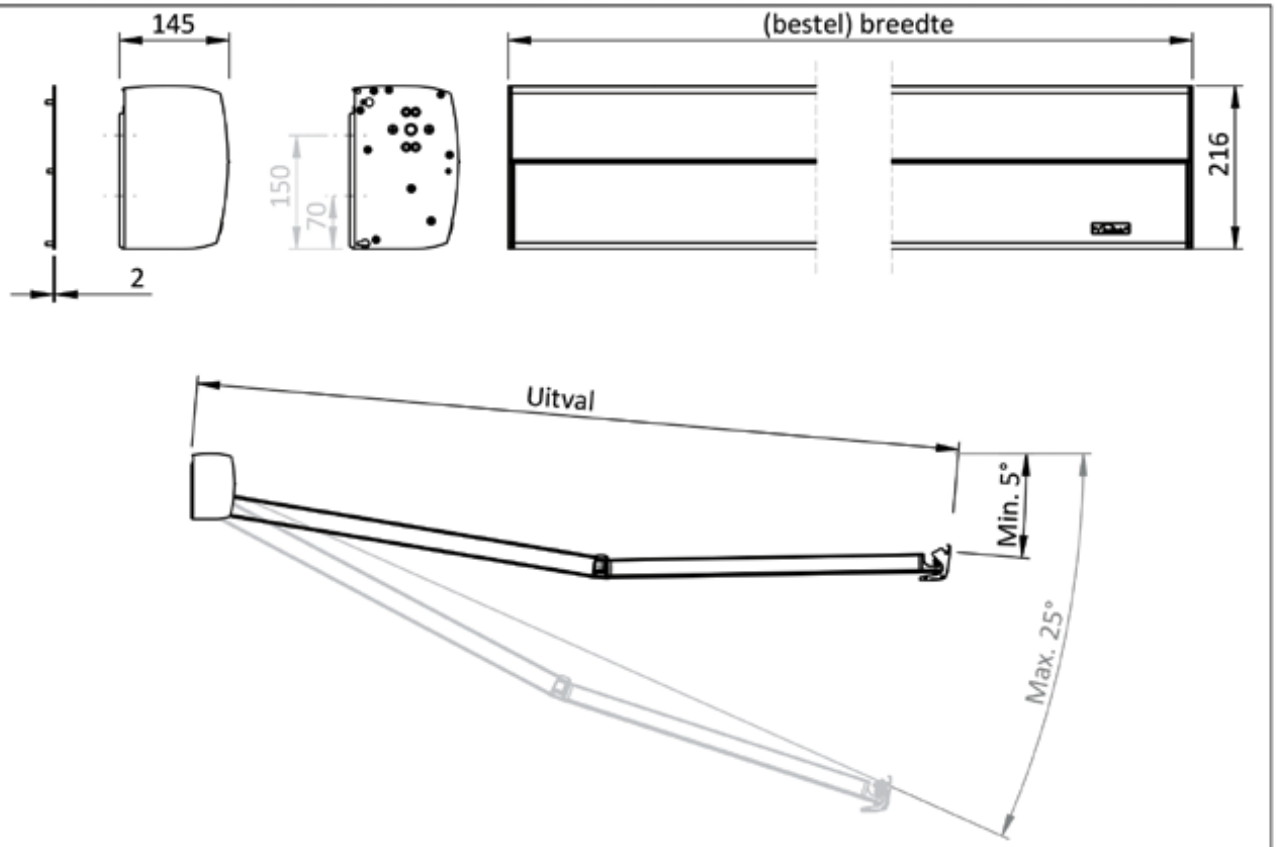

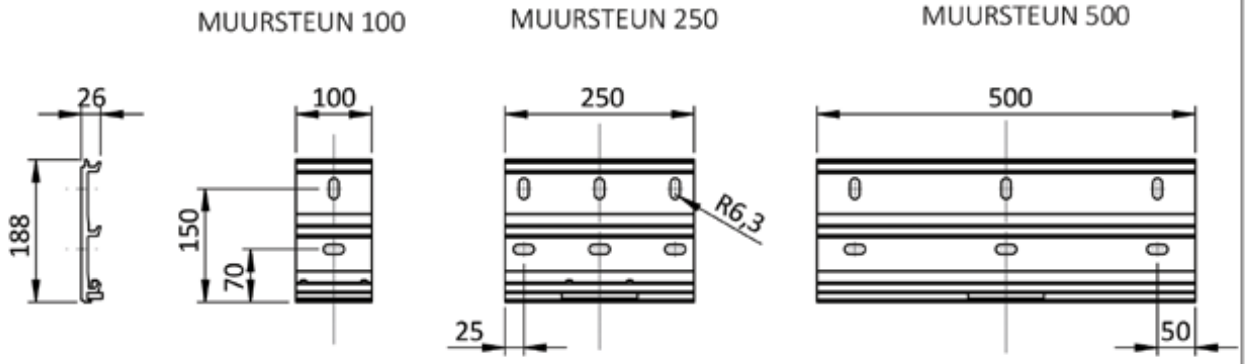

HZ-D3400

22-3-2017 | 00 | US | MM | 1 of 6 | A4

SunCircle Zonwering & rolluiken
Postbus 148
3770 AC Barneveld
Holland
T: +31 (0)342 443125
F: +31 (0)342 443031
E: info@suncircle.nl

This drawing remains our exclusive property, therefore may not be reproduced nor transmitted to a third party without the authorization of SunCircle b.v.

knikarmschermen

Afmetingen		
	Breedte	Uitval
Min.	1888	1500
Max.	5000	3000

Minimale breedte bij uitval	
Uitval	Breedte
Uitval 1500	1810
Uitval 2000	2310
Uitval 2500	2810
Uitval 3000	3360

Uitgevoerd met kettingarmen

Hellingshoek	
Minimaal	0°
MInimaal (bij waterdicht doek)	10°
Maximaal	73°

Afstand bediend (Somfy Orea, Altus, IO)

Bedraad bediend (Somfy Orea WT)

Doek opties

Dickson Orchestra, Sattler Elements, Giovanardi *The Plane*.

Uni Naadloos valt buiten de garantie.

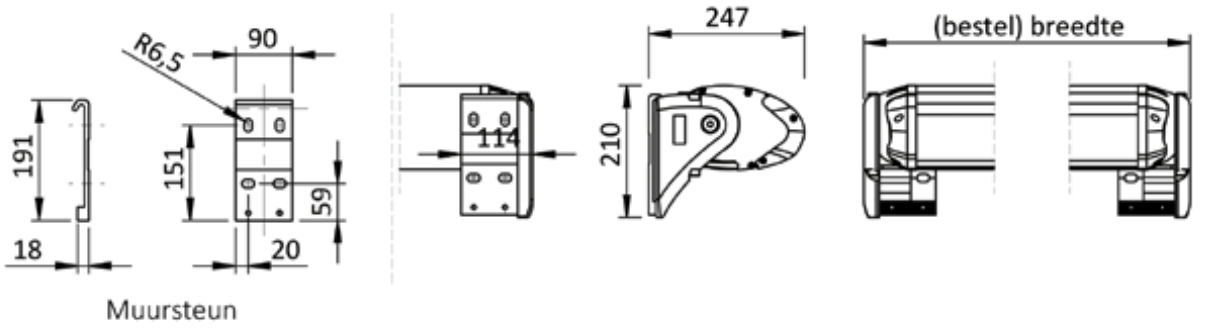

Muursteun

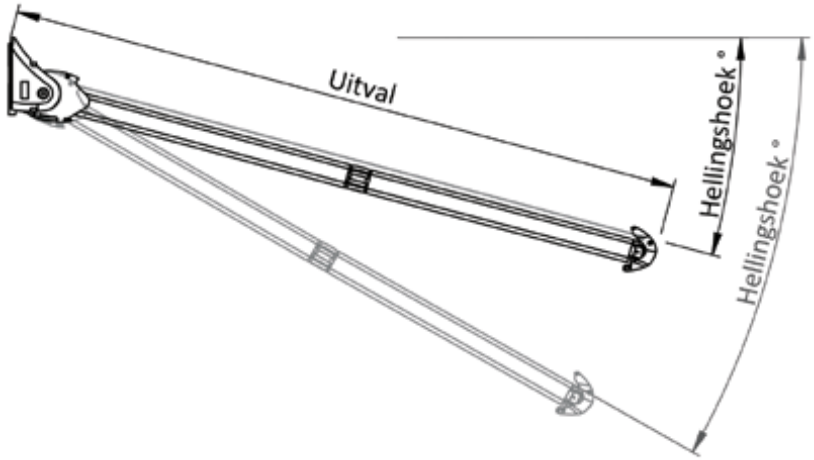

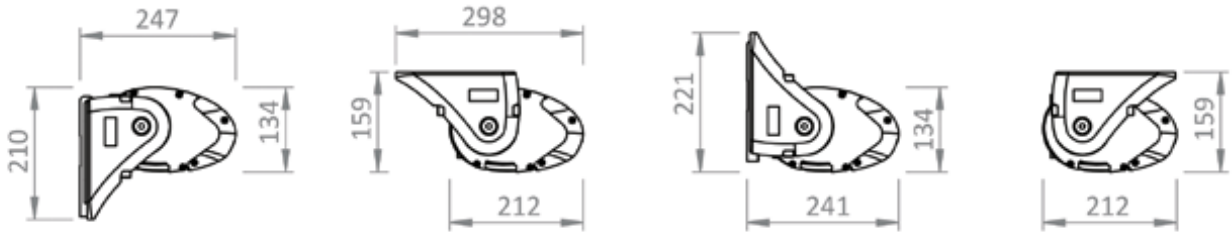

TYPE C WANDMONTAGE | TYPE S PLAFONDMONTAGE | TYPE S WANDMONTAGE | TYPE C PLAFONDMONTAGE

Title: HT-T2500						
Date: 22-3-2017	Rev nr: 00	US	Units: MM	Sheet: 2 of 6	Sheetsize: A4	

SunCircle Zonwering & rolluiken
Postbus 148
3770 AC Barneveld
Holland
T: +31 (0)342 443125
F: +31 (0)342 443031
E: info@suncircle.nl

This drawing remains our exclusive property, therefore may not be reproduced nor transmitted to a third party without the authorization of SunCircle b.v.

Afmetingen		
	Breedte	**Uitval**
Min.	2000	1500
Max.	5500	3000

Minimale breedte bij uitval	
Uitval	**Breedte**
Uitval 2000	2162
Uitval 2500	2662
Uitval 3000	3160

Hellingshoek	
Minimaal	5°
MInimaal (bij waterdicht doek)	10°
Maximaal	35°
Afstand bediend (Somfy Orea, Altus, IO)	
Bedraad bediend (Somfy Orea WT)	

Doek opties
Dickson Orchestra, Sattler Elements, Giovanardi *The Plane*.
Uni Naadloos valt buiten de garantie.

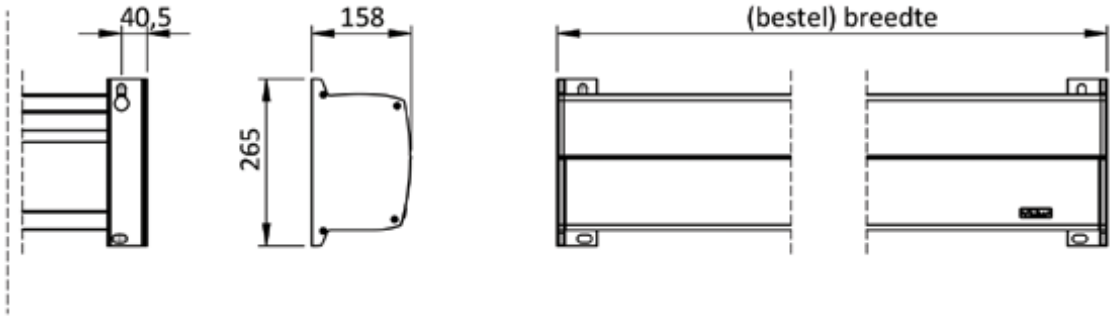

KAPSTEUN

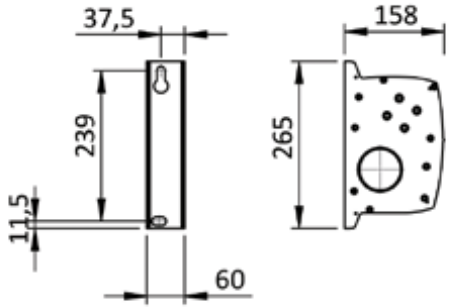

AFDEKPLAAT

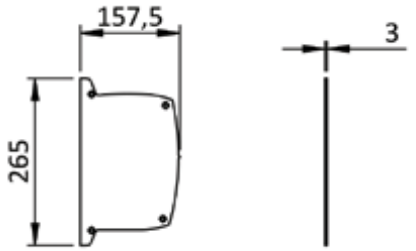

VERLENGDE KAPSTEUN

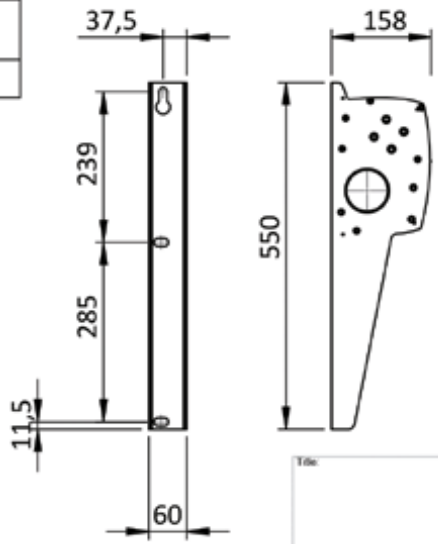

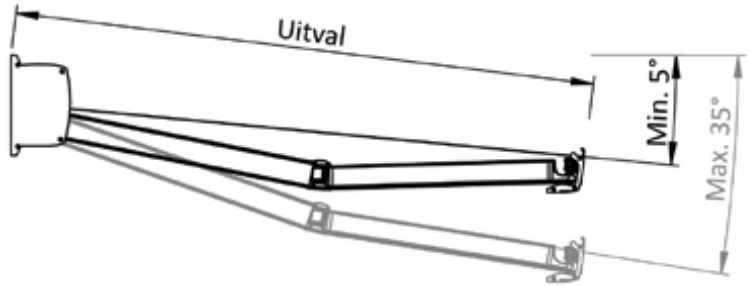

HT-T2200

Date	Rev nr		Units	Sheet	Sheetsize
22-3-2017	00	US	MM	3 of 6	A4

SunCircle Zonwering & rolluiken
Postbus 148
3770 AC Barneveld
Holland
T: +31 (0)342 443125
F: +31 (0)342 443031
E: info@suncircle.nl

This drawing remains our exclusive property, therefore may not be reproduced nor transmitted to a third party without the authorization of SunCircle b.v.

Afmetingen		
	Uitval	**Breedte**
Min.	1500	2000
Max.	3000	5500

Minimale breedte bij uitval	
Uitval	**Breedte**
Uitval 1500	1778
Uitval 2000	2162
Uitval 2500	2662
Uitval 3000	3160

Hellingshoek	
Minimaal	5°
MInimaal (bij waterdicht doek)	10°
Maximaal	35°

Afstand bediend (Somfy Orea, Altus, IO)

Bedraad bediend (Somfy Orea WT)

Doek opties

Dickson Orchestra, Sattler Elements, Giovanardi *The Plane*, Uni Naadloos.

Uni Naadloos valt buiten de garantie.

HZ-T2000 wordt in vergelijking met de HZ-T2200 zonder achterkap geleverd

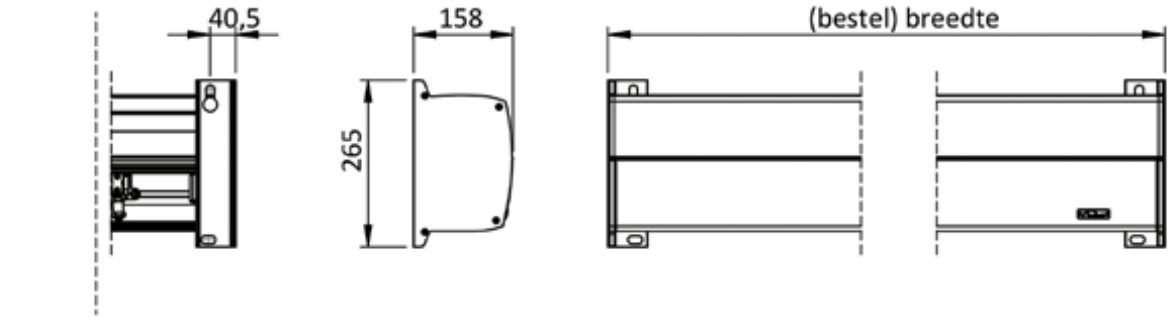

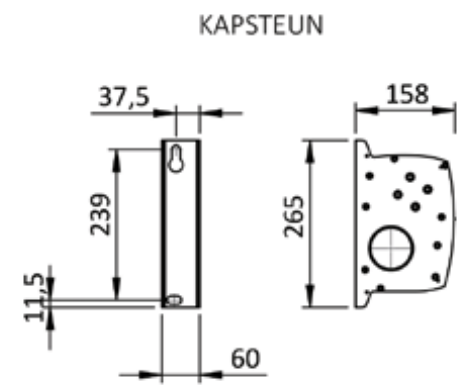

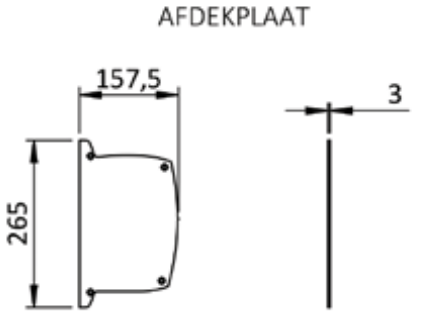

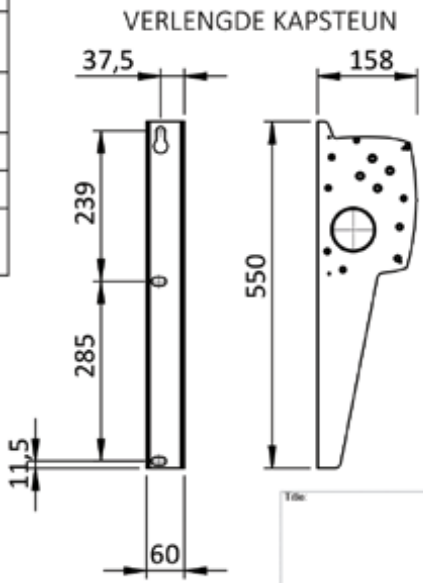

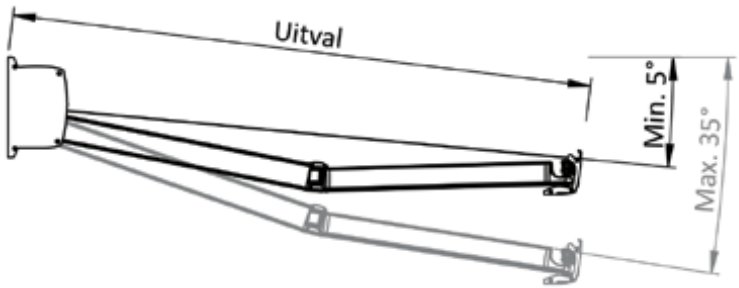

HT-T2000

22-3-2017 | 00 | US | MM | 4 of 6 | A4

SunCircle Zonwering & rolluiken
Postbus 148
3770 AC Barneveld
Holland
T: +31 (0)342 443125
F: +31 (0)342 443031
E: info@suncircle.nl

This drawing remains our exclusive property, therefore may not be reproduced nor transmitted to a third party without the authorization of SunCircle b.v.

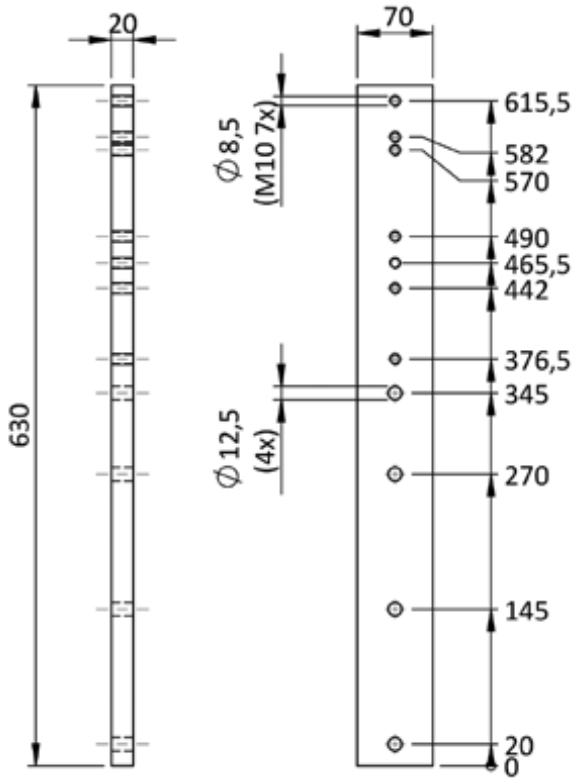

MUURSTRIP

HZ-D3400

HZ-T2200 / T2000

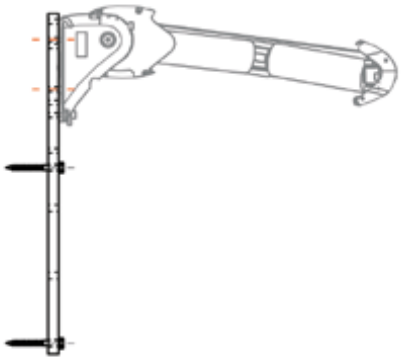

HZ-T2500 TYPE C WAND

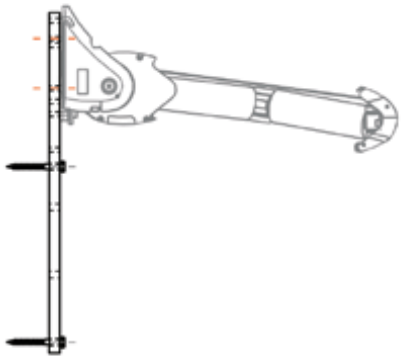

HZ-T2500 TYPE S WAND

MOTORKOPAFSTAND

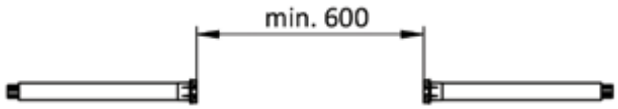

MOTORKOPAFSTAND BIJ RTS- EN IO-MOTOREN MOET MINIMAAL 600mm BEDRAGEN

KLEUREN

- WIT (RAL 9016)
- CREME-WIT (RAL 9001)
- ZILVERGRIJS
- GRIJS (RAL 7038)
- DONKERGROEN (RAL 6009)
- ANTRACIET (RAL 7016)
- BLACK METALLIC STRUCTUURLAK

- RAL-KLEUR NAAR KEUZE
- KEUZE UIT 5 STRUCTUURLAKKEN

GENOEMDE RAL IS DICHTSBIJZIJNDE RAL-CODE

Title: Knikarmscherm Opties

Date	Rev nr		Units	Sheet	Sheetsize
22-3-2017	00	US	MM	5 of 6	A4

SunCircle Zonwering & rolluiken
Postbus 148
3770 AC Barneveld
Holland
T: +31 (0)342 443125
F: +31 (0)342 443031
E: info@suncircle.nl

This drawing remains our exclusive property, therefore may not be reproduced nor transmitted to a third party without the authorization of SunCircle b.v.

VERLICHTINGSLIJST SC7300

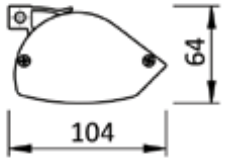

MONTAGE
OPTIE 1

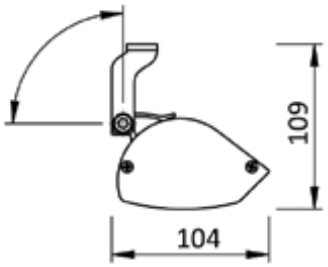

MONTAGE
OPTIE 2

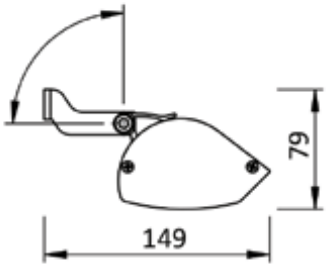

MONTAGE
OPTIE 3

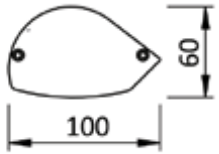

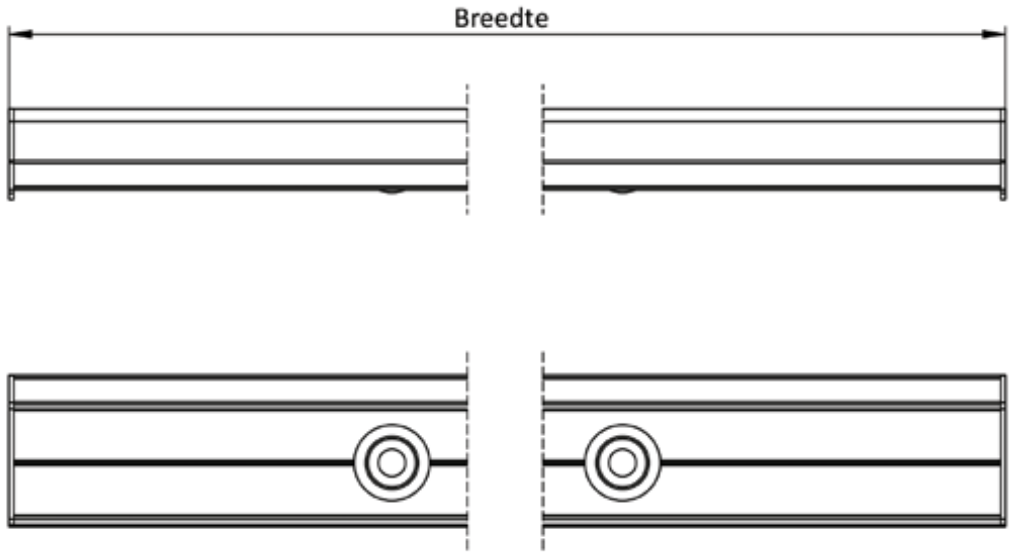

Montage optie 1: Montage direct op de cassette van het knikarmscherm (zonder hoek afstelling).

Montage optie 2: Montage aan cassette knikarmscherm

Montage optie 3: Montage aan muur

Title						
Verlichting						
Date:	Rev nr:		Units:	Sheet:	Sheetsize:	
22-3-2017	00	US	MM	6 of 6	A4	

SunCircle Zonwering & rolluiken
Postbus 148
3770 AC Barneveld
Holland
T: +31 (0)342 443125
F: +31 (0)342 443031
E: info@suncircle.nl

This drawing remains our exclusive property, therefore may not be reproduced nor transmitted to a third party without the authorization of SunCircle b.v.

Veranda zonwering

Max. breedte bij max. uitval		
Breedte	**Uitval**	**Serresteunen**
4500	< 3000	4
4500	< 4000	6
4500	≥ 4000	8
4000	4500	8
3500	5500	8
3000	6000	8

De totale breedte
=
bestelbreedte + (2 x 4)mm

Bij een uitval meer dan 3500 wordt er een doekondersteuning geplaatst (zie blad opties).

Meer serresteunen mogelijk

Koppelen van twee of meer systemen is mogelijk.

Hellingshoek	
Minimaal met waterdicht doek	10°

Bedieningsmogelijkheden

Afstand bediend (Somfy Orea, Altus en IO)

Bedraad bediend (Somfy Orea WT)

Doekkeuze

Dickson, Swela, Giovanardi *The Plane*, Sattler, Soltis

Uni Naadloos niet mogelijk.

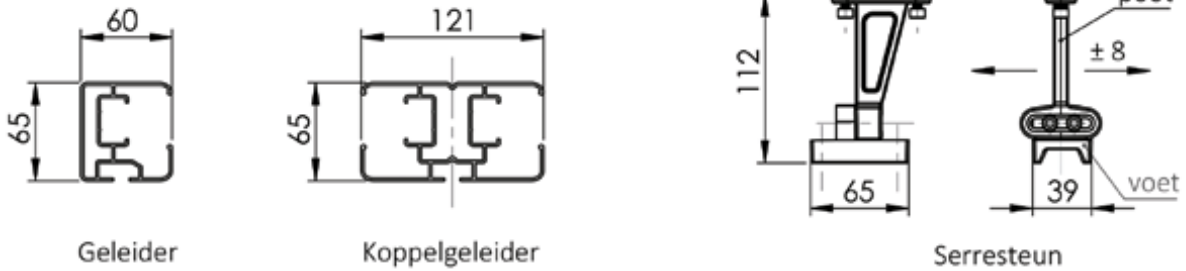

Geleider | Koppelgeleider | Serresteun

Afdekplaat steekt 4mm buiten de geleiders

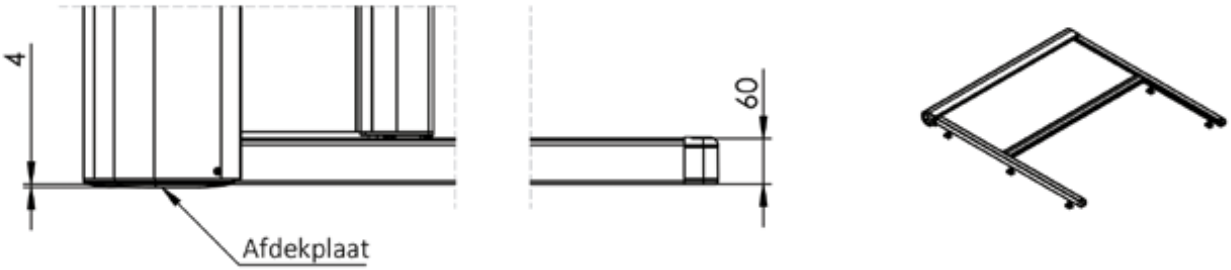

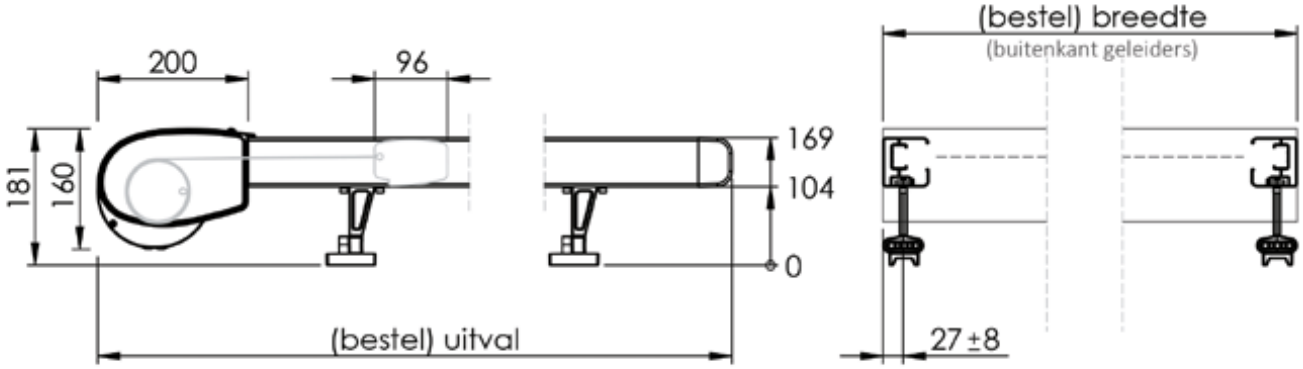

Title: HZ-V4000					
Date: 22-3-2017	Rev nr: 00	US	Units: MM	Sheet: 1 of 5	Sheetsize: A4

SunCircle Zonwering & rolluiken
Postbus 148
3770 AC Barneveld
Holland
T: +31 (0)342 443125
F: +31 (0)342 443031
E: info@suncircle.nl

This drawing remains our exclusive property, therefore may not be reproduced nor transmitted to a third party without the authorization of SunCircle b.v.

Max. Breedte bij max. Uitval		
Breedte	**Uitval**	**Serresteunen**
6000	<3000	4
6000	<4000	6
5500	≥4000	8
5000	5000	8
4500	5000	8
4000	6000	8

De totale breedte
=
bestelbreedte + (2 x 6) mm

Bij een uitval meer dan 3500 wordt er een doekondersteuning geplaatst (zie blad opties).

Meer serresteunen mogelijk

Koppelen van twee of meer systemen is mogelijk.

Hellingshoek	
Minimaal met waterdicht doek	10°

Bedieningsmogelijkheden

Afstand bediend (Somfy Orea, Altus en IO)

Bedraad bediend (Somfy Orea WT)

Doekkeuze

Dickson, Swela, Giovanardi *The Plane*, Sattler, Soltis

Uni Naadloos niet mogelijk.

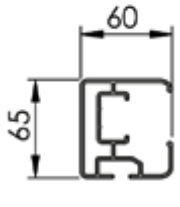

Geleider

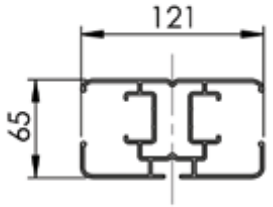

Koppelgeleider

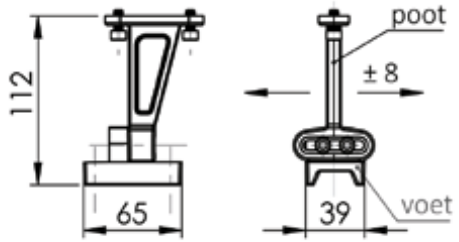

Serresteun

Afdekplaat steekt 6mm buiten de geleiders

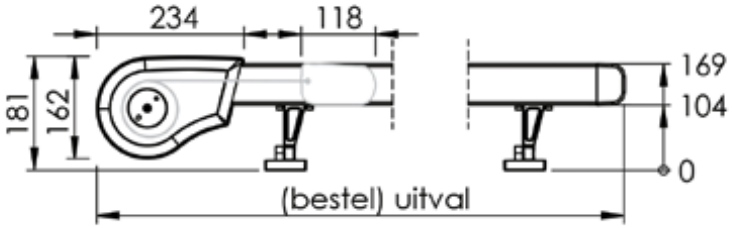

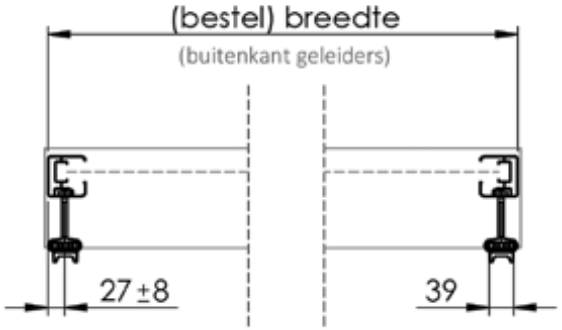

HZ-V4100

Date	Rev nr	Units	Sheet	Sheetsize
22-3-2017	00	MM	2 of 5	A4

SunCircle Zonwering & rolluiken
Postbus 148
3770 AC Barneveld
Holland
T: +31 (0)342 443125
F: +31 (0)342 443031
E: info@suncircle.nl

This drawing remains our exclusive property, therefore may not be reproduced nor transmitted to a third party without the authorization of SunCircle b.v.

Max. Breedte bij max. Uitval	
Breedte	**Uitval**
4500	4000
4000	4500
3500	5500
3000	6000

De totale breedte
=
bestelbreedte + (2 x 4) mm

Bij een uitval meer dan 3500 wordt er een doekondersteuning geplaatst (zie blad opties).

Standaard worden er bij een enkele opstelling 2 montagesteunen geleverd.

Meer montagesteunen mogelijk

Koppelen van twee of meer systemen is mogelijk.

Hellingshoek	
Minimaal met waterdicht doek	10°

Bedieningsmogelijkheden

Afstand bediend (Somfy Orea, Altus en IO)

Bedraad bediend (Somfy Orea WT)

Doekkeuze

Dickson, Swela, Giovanardi *The Plane*, Sattler, Soltis

Uni Naadloos niet mogelijk.

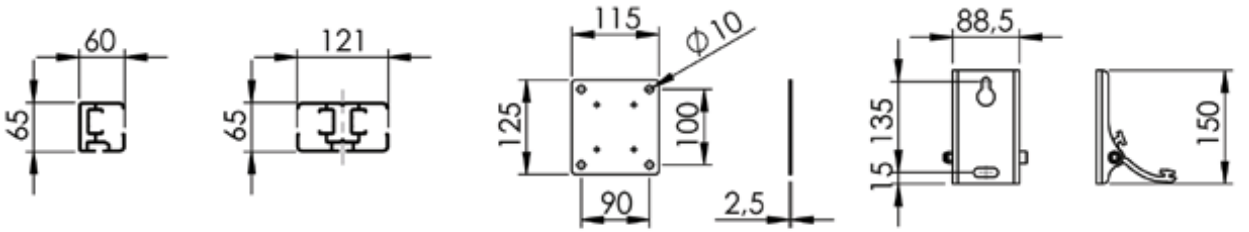

Geleider Koppelgeleider Voetplaat Montagesteun

Afdekplaat steekt 4mm buiten de geleiders

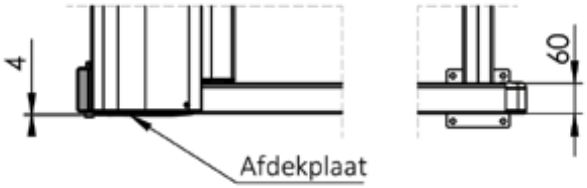

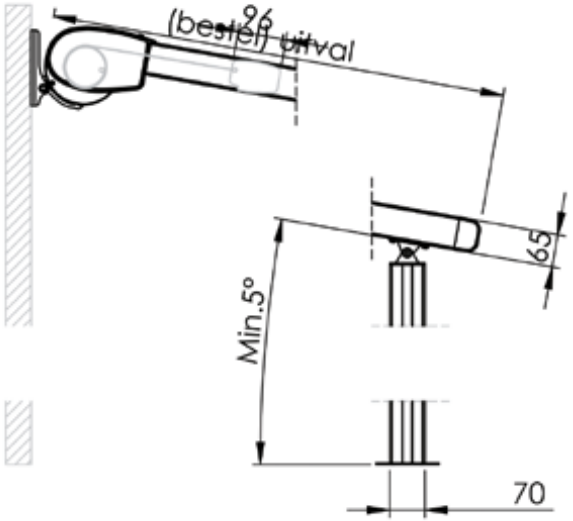

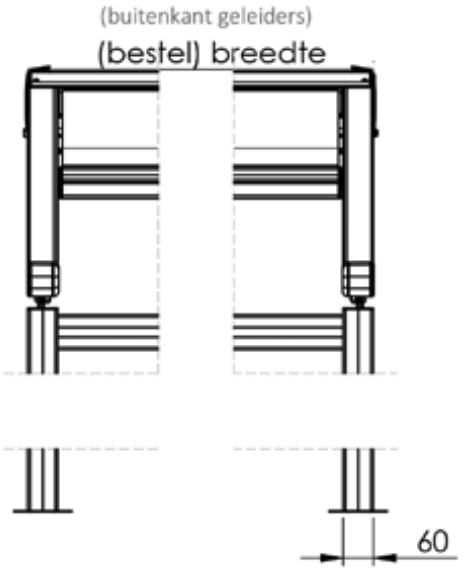

HZ-V5000

22-3-2017 | 00 | US | MM | 3 of 5 | A4

SunCircle Zonwering & rolluiken
Postbus 148
3770 AC Barneveld
Holland
T: +31 (0)342 443125
F: +31 (0)342 443031
E: info@suncircle.nl

This drawing remains our exclusive property, therefore may not be reproduced nor transmitted to a third party without the authorization of SunCircle b.v.

Max. Breedte bij max. Uitval	
Breedte	**Uitval**
6000	3500
5500	4000
5000	5000
4500	5000
4000	6000

De totale breedte
=
bestelbreedte + (2 x 6) mm

Bij een uitval meer dan 3500 wordt er een doekondersteuning geplaatst (zie blad opties).

Standaard worden er bij een enkele opstelling 2 montagesteunen geleverd.

Meer montagesteunen mogelijk

Koppelen van twee of meer systemen is mogelijk.

Hellingshoek	
Minimaal met waterdicht doek	10°

Bedieningsmogelijkheden

Afstand bediend (Somfy Orea, Altus en IO)

Bedraad bediend (Somfy Oreat WT)

Doekkeuze

Dickson, Swela, Giovanardi *The Plane*, Sattler, Soltis

Uni Naadloos niet mogelijk.

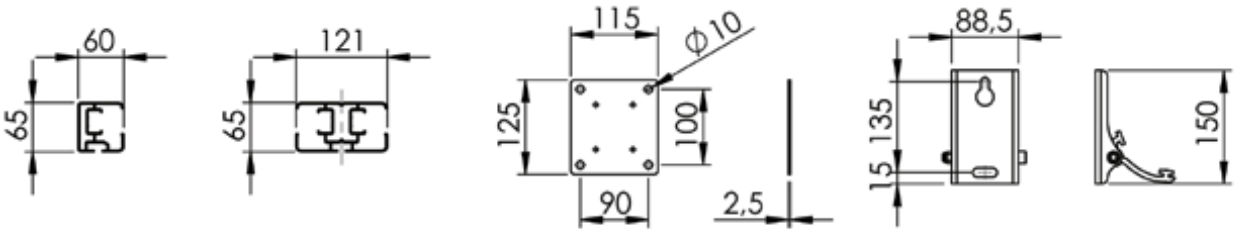

Geleider Koppelgeleider Voetplaat Montagesteun

Afdekplaat steekt 6mm buiten de geleiders

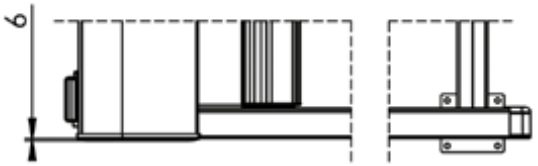

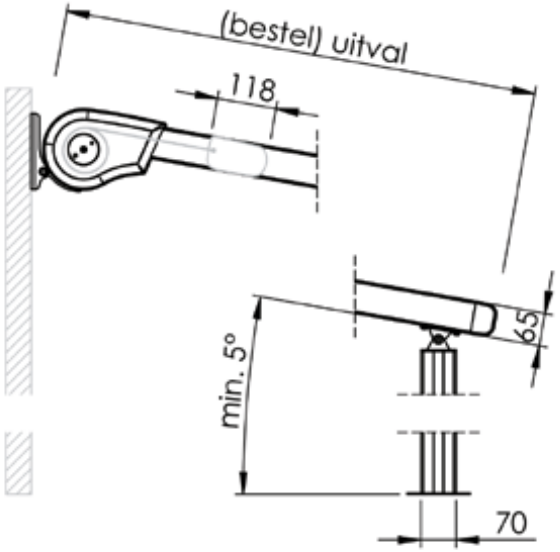

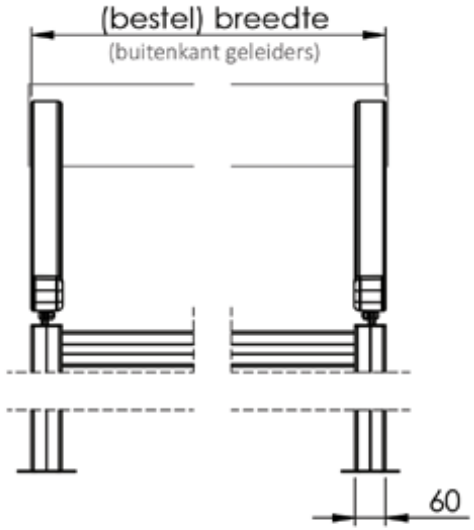

Title: HZ-V5100						
Date: 22-3-2017	Rev nr: 00	US	Units: MM	Sheet: 4 of 5	Sheetsize: A4	

SunCircle Zonwering & rolluiken
Postbus 148
3770 AC Barneveld
Holland
T: +31 (0)342 443125
F: +31 (0)342 443031
E: info@suncircle.nl

This drawing remains our exclusive property, therefore may not be reproduced nor transmitted to a third party without the authorization of SunCircle b.v.

KOPPELEN

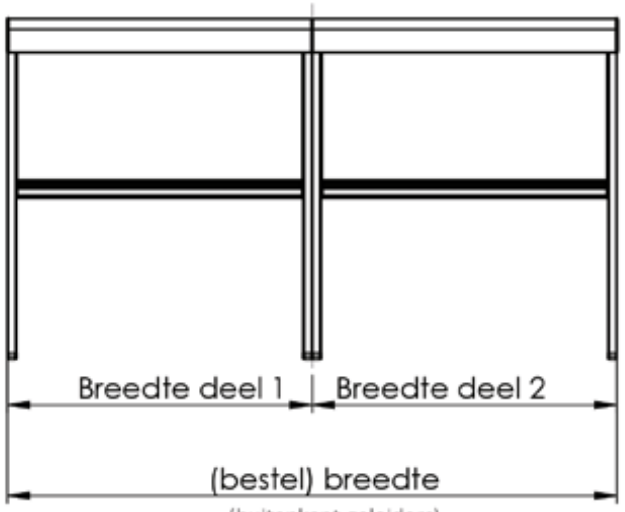

DOEK ONDERSTEUNING

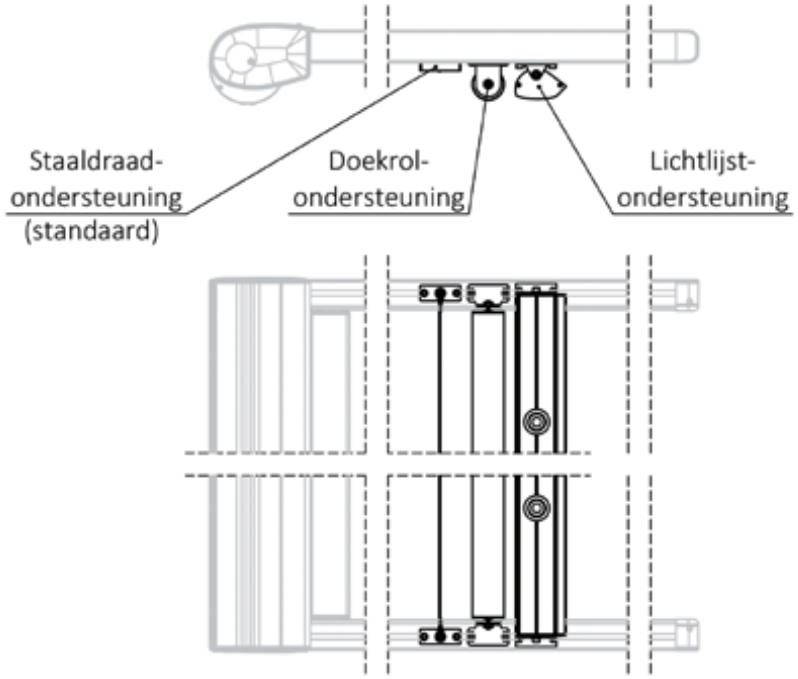

BEDIENINGSMOGELIJKHEDEN

ELEKTRISCH BEDIEND

- BEDRAAD BEDIEND (SCHAKELAAR MET DRAAD, LT, 17 OF 32 TOEREN)
- DRAADLOOS BEDIEND (MET DRAADLOZE AFSTANDSBEDIENING, IO RTS*, 17 OF 32 TOEREN)

- EEN GEKOPPELD SYSTEEM HEEFT PER DEEL ZIJN EIGEN MOTOR (BEDIENING)

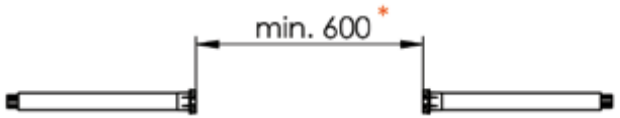

* MOTORKOPAFSTAND BIJ RTS- EN IO-MOTOREN MOET MINIMAAL 600mm BEDRAGEN

KAST KLEUREN

- CREME-WIT (RAL 9001)
- BLACK METALLIC
- RAL-KLEUR NAAR KEUZE
- KEUZE UIT 5 STRUCTUURLAKKEN
  (DARK-GREY, DEEP-BLUE, METALLIC, WOOD-GREEN,
  CREME METALLIC, SOFT-WHITE)

GENOEMDE RAL IS DICHTSTBIJZIJNDE RAL-CODE

DOEKTYPE

- DICKSON ORCHESTRA
- SATTLER ELEMENTS
- GIOVANARDI THE PLANE
- SOLTUS
- SWELA

DOEKOPTIES

- OGEN IN DOEKEN VOOR AFWATERING
  - MIN. 10° AFSCHOT (ADVIES)

Title: Veranda Opties

Date	Rev nr		Units	Sheet	Sheetsize
22-3-2017	00	US	MM	5 of 5	A4

SunCircle Zonwering & rolluiken
Postbus 148
3770 AC Barneveld
Holland
T: +31 (0)342 443125
F: +31 (0)342 443031
E: info@suncircle.nl

This drawing remains our exclusive property, therefore may not be reproduced nor transmitted to a third party without the authorization of SunCircle b.v.

Uitvalschermen

Afmetingen	
Max. breedte	7500
Koppelen bij	7500
Uitval	**Doeklengte**
1000	1800
1200	2220
1350	2420
1500	2520

Bedieningsmogelijkheden
Bedraad bediend (Orea WT en LT)
Afstand bediend (Orea, Altus en IO)

Aantal armen bij breedte	
Breedte	**Aantal Armen**
< 4200	2 (standaard)
≥ 4200	3
Extra armen / Muursteunen mogelijk	

Maximale doeklengte bij AS		
	Uni Naadloos	**Met naden**
AS63	4000	2520

Doek tot 7500mm breed uit 1 stuk mogelijk.
Afmetingen boven de 7500mm breed op aanvraag.

Doekkeuze
Acryldoek Dickson Orchestra
Sattler Elements
Giovanardi *the plane*
Volant naar doekkeuze
Standaard i.c.m. een windvast arm

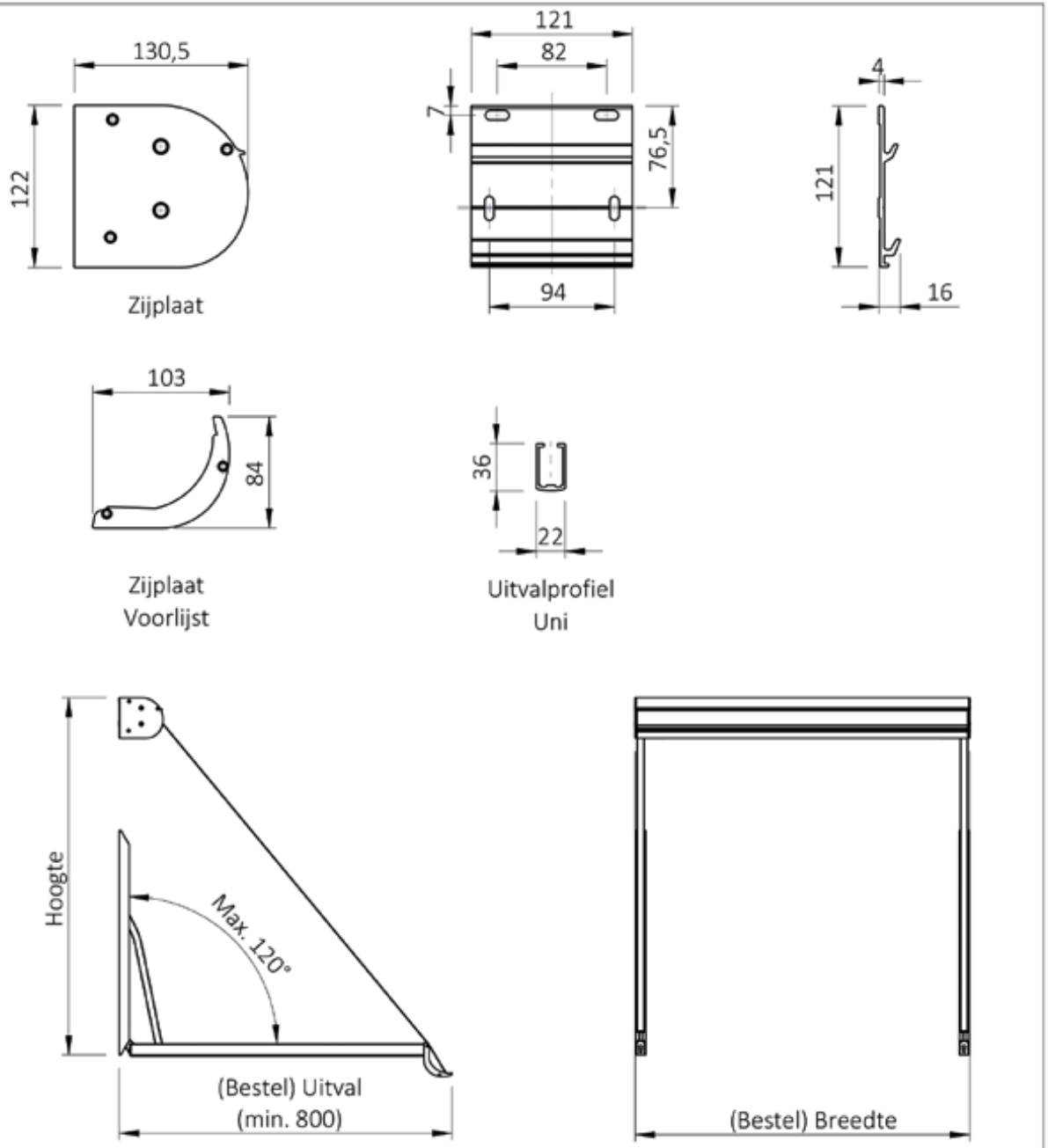

Afmetingen	
Max. breedte	4000
Uitval	**Doeklengte**
1000	1820
1200	2220
1350	2420
1500	2520

Bedieningsmogelijkheden
Bedraad bediend (Orea WT en LT)
Afstand bediend (Orea, Altus en IO)

Aantal armen bij breedte	
Breedte	**Aantal Armen**
< 4000	2 (standaard)
Extra armen / muursteunen mogelijk	
Standaard i.c.m. een windvast arm	

Maximale doeklengte bij AS		
	Uni Naadloos	**Met naden**
AS63	4000	2520

Doek tot 7500mm breed uit 1 stuk mogelijk.
Afmetingen boven de 7400mm breed op aanvraag.

Doekkeuze
Acryldoek Dickson Orchestra
Sattler Elements
Giovanardi *the plane*
Volant naar doekkeuze

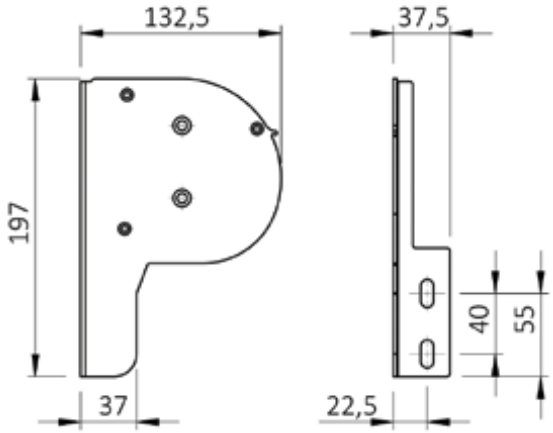

Kapsteun

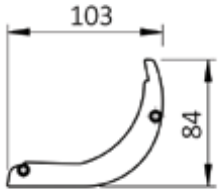

Zijplaat
Voorlijst

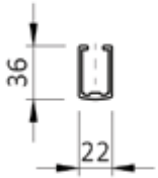

Uitvalprofiel
Uni

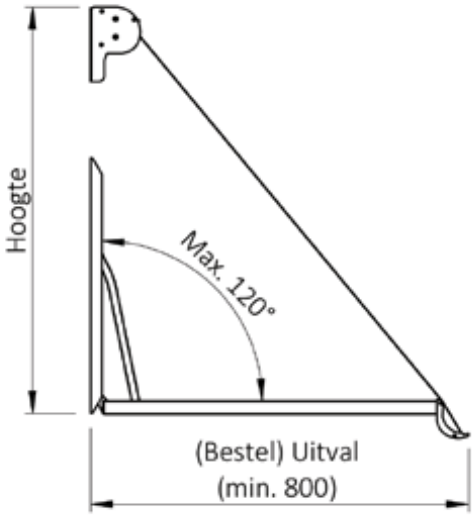

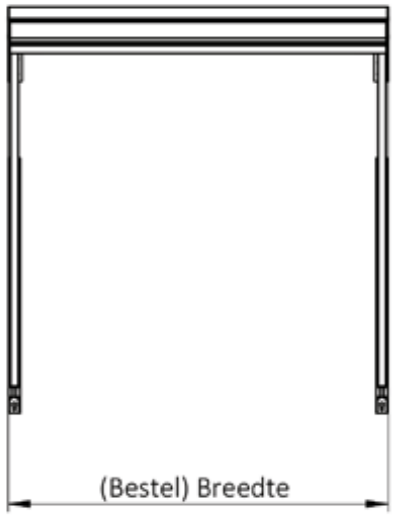

Title: DZ-U120

Date	Rev nr		Units	Sheet	Sheetsize
22-3-2017	00	US	MM	2 of 8	A4

SunCircle Zonwering & rolluiken
Postbus 148
3770 AC Barneveld
Holland
T: +31 (0)342 443125
F: +31 (0)342 443031
E: info@suncircle.nl

This drawing remains our exclusive property, therefore may not be reproduced nor transmitted to a third party without the authorization of SunCircle b.v.

Afmetingen	
Max. breedte	4600
Koppelen bij	4000 (advies)

Uitval	Doeklengte
1000	1800
1200	1800
1350	2420
1500	2520

Bedieningsmogelijkheden
Bedraad bediend (Orea WT en LT)
Afstand bediend (Orea, Altus en IO)
Handbediening

Aantal armen bij breedte	
AS63	
Breedte	Aantal Armen
< 4200	2 (standaard)
≥ 4200	3
AS48	
Breedte	Aantal Armen
< 3200	2 (standaard)
≥ 3200	3
Extra armen / Muursteunen mogelijk	

Maximale doeklengte bij AS		
	Uni Naadloos	**Met naden**
AS63	2520	1800
AS48	4000	2520

Doek tot 7500mm breed uit 1 stuk mogelijk.
Afmetingen boven de 7400mm breed op aanvraag.

Doekkeuze
Acryldoek Dickson Orchestra
Sattler Elements
Giovanardi *the plane*

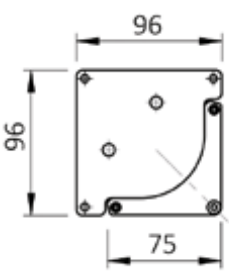

Zijplaat met
zijplaat voorlijst

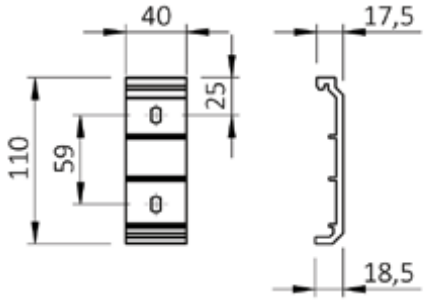

Muursteun

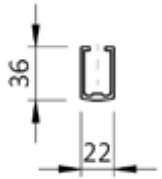

Uitvalprofiel
Uni

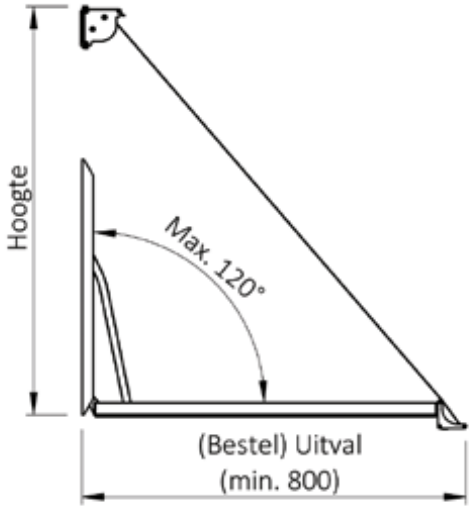

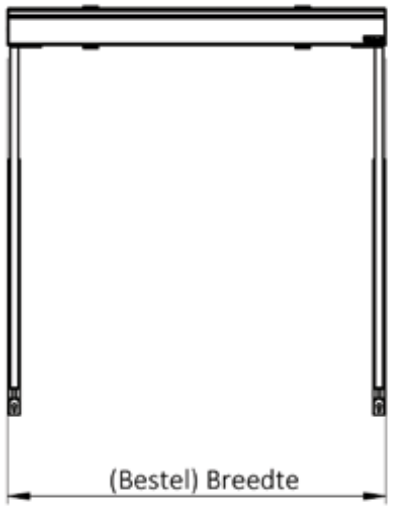

Title: DZ-U295

Date: 22-3-2017 | Rev nr: 00 | US | Units: MM | Sheet: 3 of 8 | Sheetsize: A4

SunCircle Zonwering & rolluiken
Postbus 148
3770 AC Barneveld
Holland
T: +31 (0)342 443125
F: +31 (0)342 443031
E: info@suncircle.nl

This drawing remains our exclusive property, therefore may not be reproduced nor transmitted to a third party without the authorisation of SunCircle b.v.

Afmetingen	
Max. breedte	4000
Uitval	**Doeklengte**
1000	1820
1200	1820
1350	2420
1500	2520

Bedieningsmogelijkheden
Bedraad bediend (Orea WT en LT)
Afstand bediend (Orea, Altus en IO)
Handbediening

Aantal armen bij breedte	
Breedte	**Aantal Armen**
< 4000	2 (standaard)

Bij een breedte meer dan 6000mm uitval tot max. 90°

Maximale doeklengte bij AS		
	Uni Naadloos	**Met naden**
AS63	2520	1800
AS48	4000	2520
AS48 heeft en maximale breedte van 2200mm		

Doek tot 7500mm breed uit 1 stuk mogelijk. Afmetingen boven de 7500mm breed op aanvraag.

Doekkeuze
Acryldoek Dickson Orchestra
Sattler Elements
Giovanardi *the plane*
Standaard i.c.m. een windvast arm

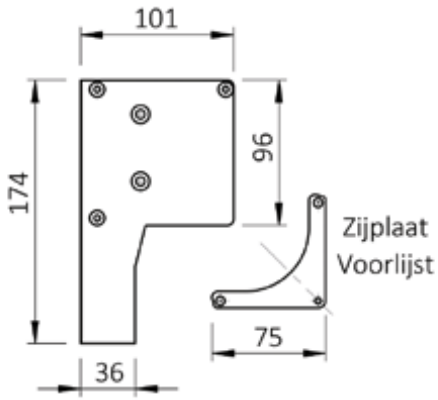

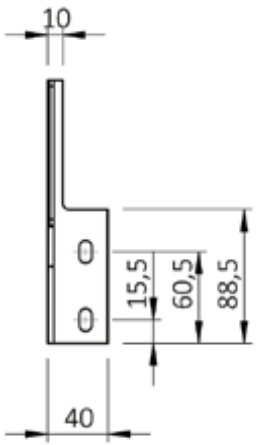

Kapsteun

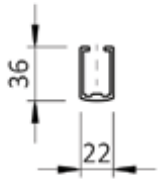

Uitvalprofiel
Uni

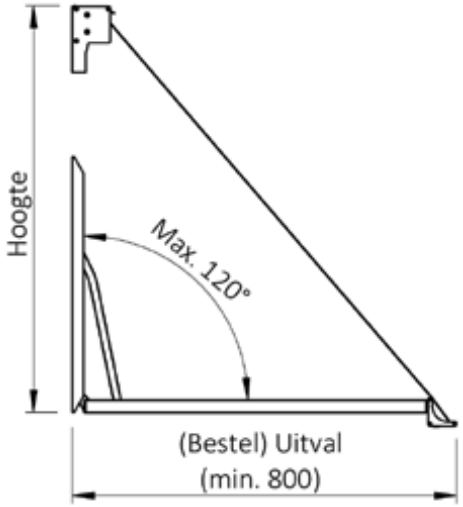

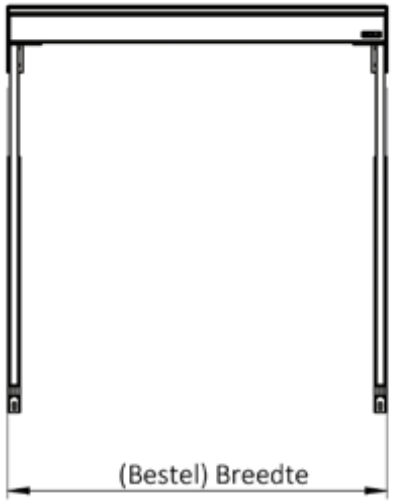

DZ-U095

Date	Rev nr		Units	Sheet	Sheetsize
22-3-2017	00	US	MM	4 of 8	A4

SunCircle Zonwering & rolluiken
Postbus 148
3770 AC Barneveld
Holland
T: +31 (0)342 443125
F: +31 (0)342 443031
E: info@suncircle.nl

This drawing remains our exclusive property, therefore may not be reproduced nor transmitted to a third party without the authorization of SunCircle b.v.

Afmetingen	
Max. breedte	20.000
Uitval	**Doeklengte**
1000	1820
1200	1820
1350	2420
1500	2520

Bedieningsmogelijkheden
Bedraad bediend (Orea WT en LT)
Afstand bediend (Orea, Altus en IO)

Aantal armen bij breedte	
Breedte	**Aantal Armen**
≤ 4000	2 (standaard)
> 4000	+1 per 3000mm

Bij een breedte meer dan 6000mm uitval tot max. 90°

Maximale doeklengte bij AS		
	Uni Naadloos	**Met naden**
AS63	2520	1800

Doek tot 20.000mm breed uit 1 stuk mogelijk. Afmetingen meer dan 20.000mm op aanvraag.

Doekkeuze
Acryldoek Dickson Orchestra
Sattler Elements
Giovanardi *the plane*

Volant naar doekkeuze (tot max. 7250mm breed uit een stuk)

Standaard i.c.m. een windvast arm

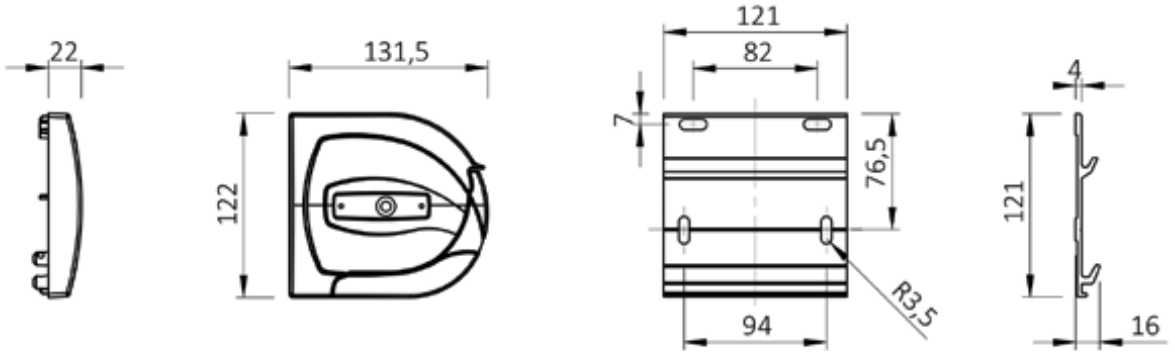

Kapsteun met zijplaat voorlijst

Muursteun

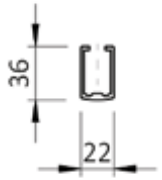

Uitvalprofiel Uni

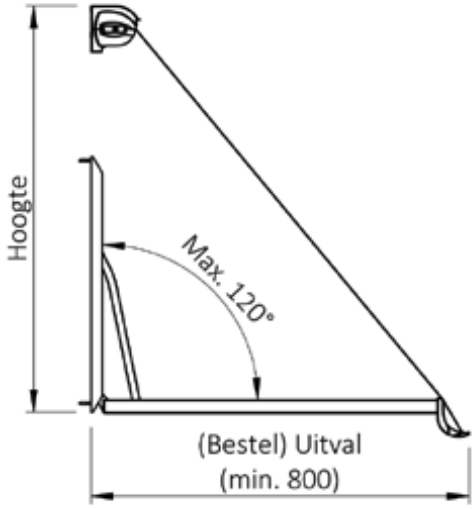

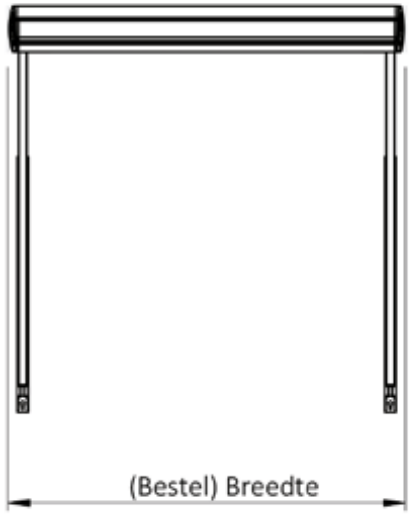

LX750

22-3-2017 | 00 | US | MM | 5 of 8 | A4

SunCircle Zonwering & rolluiken
Postbus 148
3770 AC Barneveld
Holland
T: +31 (0)342 443125
F: +31 (0)342 443031
E: info@suncircle.nl

This drawing remains our exclusive property, therefore may not be reproduced nor transmitted to a third party without the authorization of SunCircle b.v.

WINDVAST
(STANDAARD)

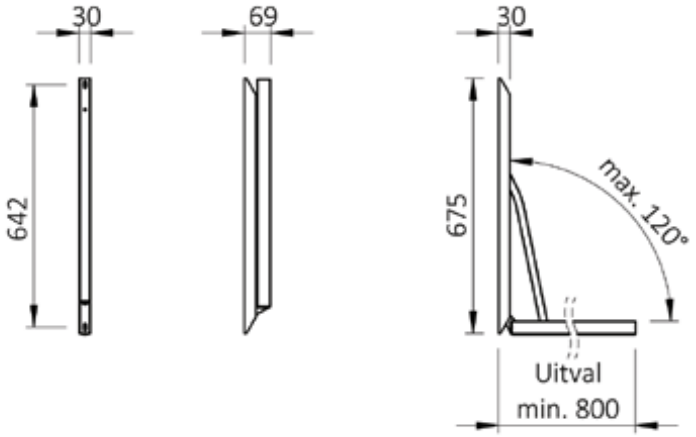

STORMVAST
(GAS- OF RVS VEER)

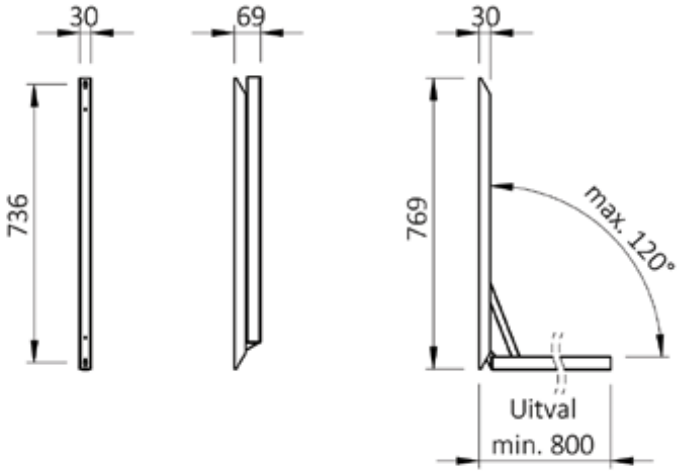

GLIJARM

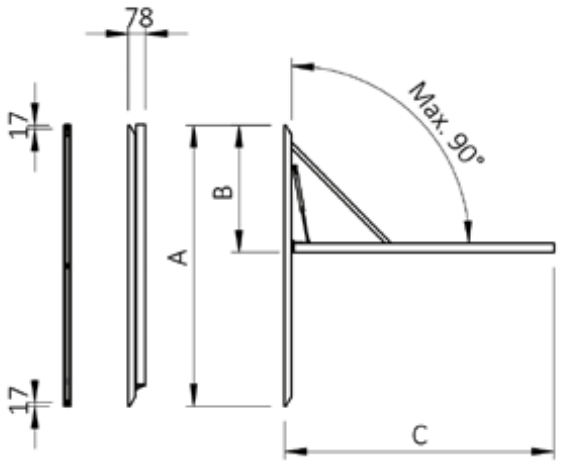

GLIJARM
MET TUSSENROL

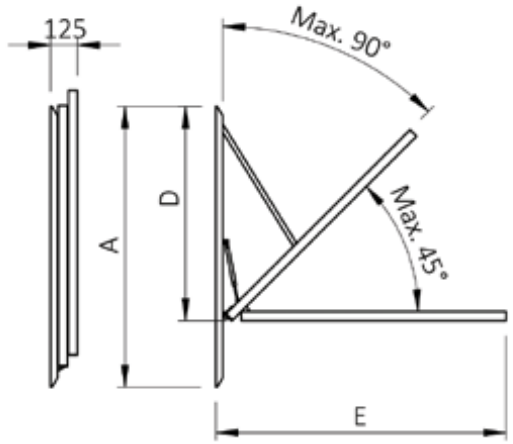

	Glijarm			Glijarm met tussenrol	
	A	**B**	**C**	**D**	**E**
Glijarm 140 cm	1300	590	1245	993	1341
Glijarm 170-80 cm	1600	525	1545	1165	1641
Glijarm 170-100 cm	1600	720	1545	1235	1641
Glijarm 200 cm	1900	690	845	1419	1941
Glijarm 220 cm	2100	1000	2045	1661	2141

De werkelijke uitval en de werkhoogte zijn afhankelijk van het schermtype en de afmetingen van de topstukken.

Uitval (C en E) = afstand muur t/m voorkant voorlijst
Werkhoogte (B en D) = bovenkant kap t/m onderkant voorlijst

Title: Uitvalarmen

Date:	Rev nr:		Units:	Sheet:	Sheetsize:
22-3-2017	00	US	MM	6 of 8	A4

SunCircle Zonwering & rolluiken
Postbus 148
3770 AC Barneveld
Holland
T: +31 (0)342 443125
F: +31 (0)342 443031
E: info@suncircle.nl

This drawing remains our exclusive property, therefore may not be reproduced nor transmitted to a third party without the authorization of SunCircle b.v.

MONTAGE MOGELIJKHEDEN

Montage op de dag

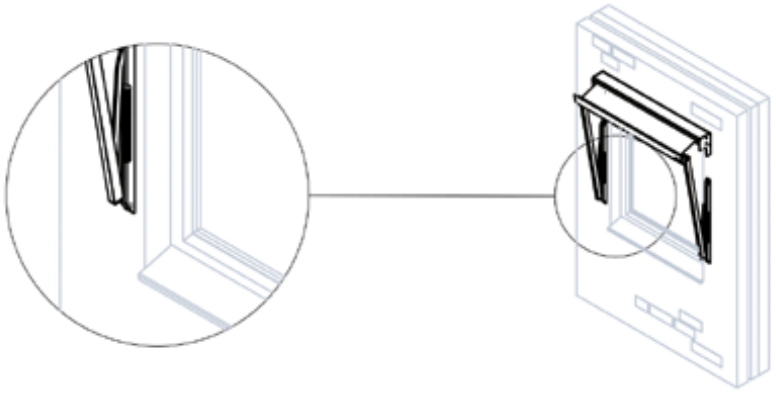

Montage in de dag

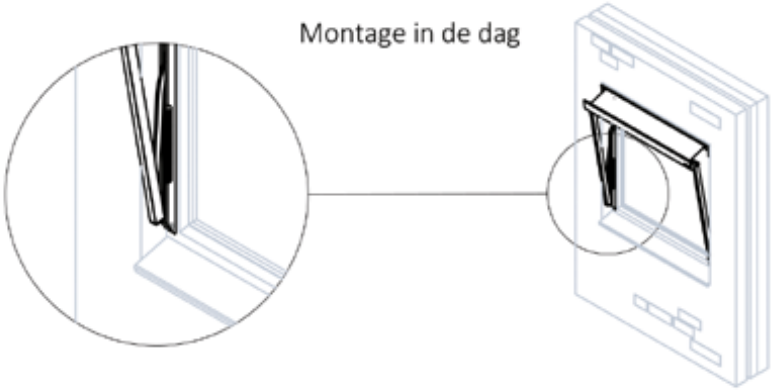

BEDIENINGSMOGELIJKHEDEN

ELEKTRISCH BEDIEND

- BEDRAAD BEDIEND (LT, 17 OF 32 TOEREN)
- DRAADLOOS MET AFSTANDSBEDIENING (IO RTS*, 17 OF 32 TOEREN)
- MOTOR MET NOODHANDBEDIENING (CSI)

HANDBEDIEND (MEER INFORMATIE OP AANVRAAG)

- OOGWINDWERK / BANDOPWINDER
- MONOCOMMANDO - STAALDRAAD / BANDWINDWERK

* MOTORKOPAFSTAND BIJ RTS- EN IO-MOTOREN MOET MINIMAAL 600mm BEDRAGEN

KAST KLEUREN

- CREME-WIT (RAL 9001)
- TECHNISCH ZILVER (ALLEEN DZ-U295 EN U095)
- RAL-KLEUR NAAR KEUZE
- KEUZE UIT 6 STRUCTUURLAKKEN (BLACK METALIC, DARK-GRAY, DEEP-BLUE, METALLIC, WOOD-GREEN,CREME METALLIC, SOFT-WHITE

GENOEMDE RAL IS DICHTSTBIJZIJNDE RAL-CODE

DOEKTYPEN

- SWELA SUNILK
- SWELA SUNVAS
- SWELA SUNSILK PERLA FR
- DICKSON STANDAARD
- DICKSON MAX
- DICKSON ALTA FR
- SATTLER
- COMBINATIE DOEK
- GIOVANARDI THE PLANE

DOEKEN KUNNEN WORDEN VERLIJMD I.P.V. GESTIKT
DOEKEN KUNNEN WORDEN GECOMBINEERD (COMBINATIE DOEK)

Title: Montage, Bediening en Accenten

Date	Rev nr		Units	Sheet	Sheetsize
22-3-2017	00	US	MM	7 of 8	A4

SunCircle Zonwering & rolluiken
Postbus 148
3770 AC Barneveld
Holland
T: +31 (0)342 443125
F: +31 (0)342 443031
E: info@suncircle.nl

This drawing remains our exclusive property, therefore may not be reproduced nor transmitted to a third party without the authorization of SunCircle b.v.

Volant

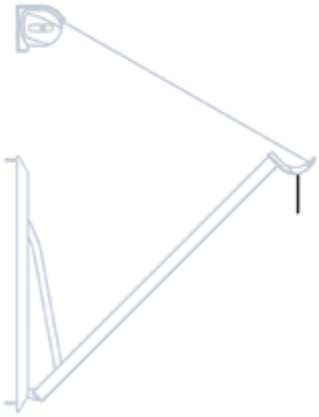

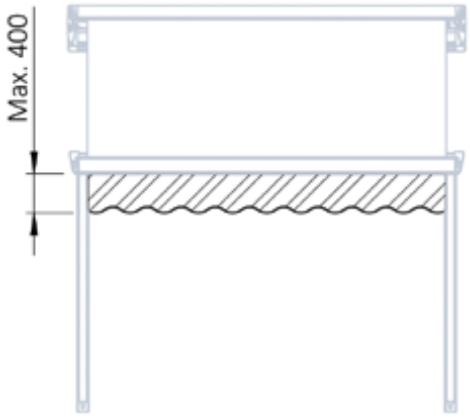

* Volantdoek voor de DZ-U220 en U120, doek naar keuze. Max. 400mm hoog

Balkonarm

Montage onder het balkon

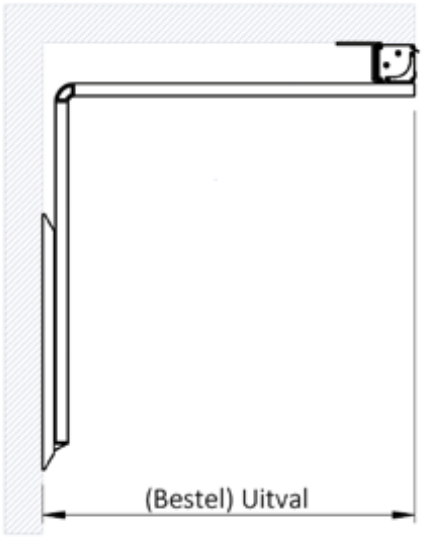

Montage tegen het balkon

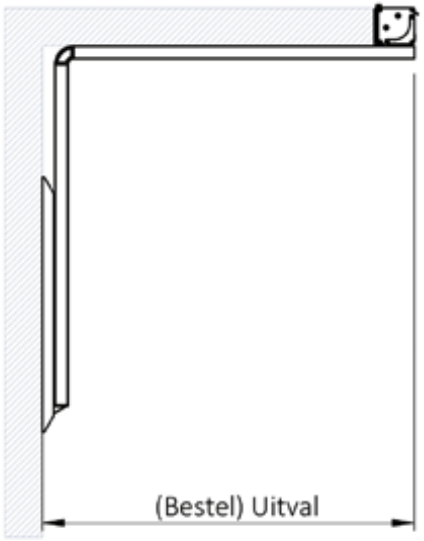

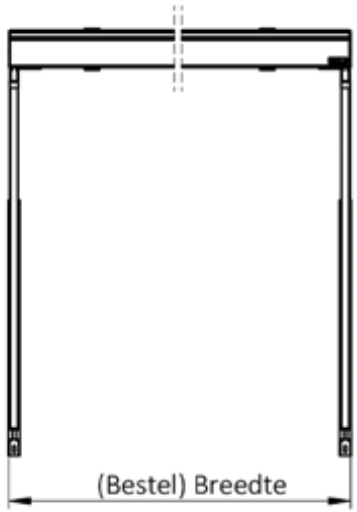

Balkonarmen zijn een uitbreiding op de winvaste of stormvast uitvalarmen.

Title	Volant en Balkonarmen					
Date: 22-3-2017	Rev nr: 00	US	Units: MM	Sheet: 8 of 8	Sheetsize: A4	

SunCircle Zonwering & rolluiken
Postbus 148
3770 AC Barneveld
Holland
T: +31 (0)342 443125
F: +31 (0)342 443031
E: info@suncircle.nl

This drawing remains our exclusive property, therefore may not be reproduced nor transmitted to a third party without the authorization of SunCircle b.v.

Screens

Kast afmetingen rond en schuin		
	Kast diepte	**Kast hoogte**
Kast 85	85,5	85,5
Kast 95	95,5	95,5
Max. hoogte bij AS 63 (Sergé doek, standaard)		
Kast 85	2600	
Kast 95	4000	
Max. hoogte bij AS 50 (Sergé doek, standaard)		
Kast 85	3200	
Kast 95	4000	
Max. breedte		
AS 50	3000	
AS 63	4000	
AS 63	7250 (gekoppeld)	
Koppelen kan alleen met as 63 vanaf 4000mm breed (advies 3600).		
Min. breedte bij AS 63		
Somfy LT 17 toeren	625	
Somfy LT 32 toeren	645	
Somfy Altus RTS 17 toeren	725	
Somfy Altus RTS 32 toeren	775	
Somfy Sunea IO	775	
Selve SEZ 17 toeren	625	
Min. breedte bij AS 50		
Somfy LS40 16 toeren	505	
Somfy Altus 40 RTS	575	
Advies: Gebruik onderlat "zwaar" bij een breedte minder dan 1000mm.		
Handbediening niet mogelijk.		

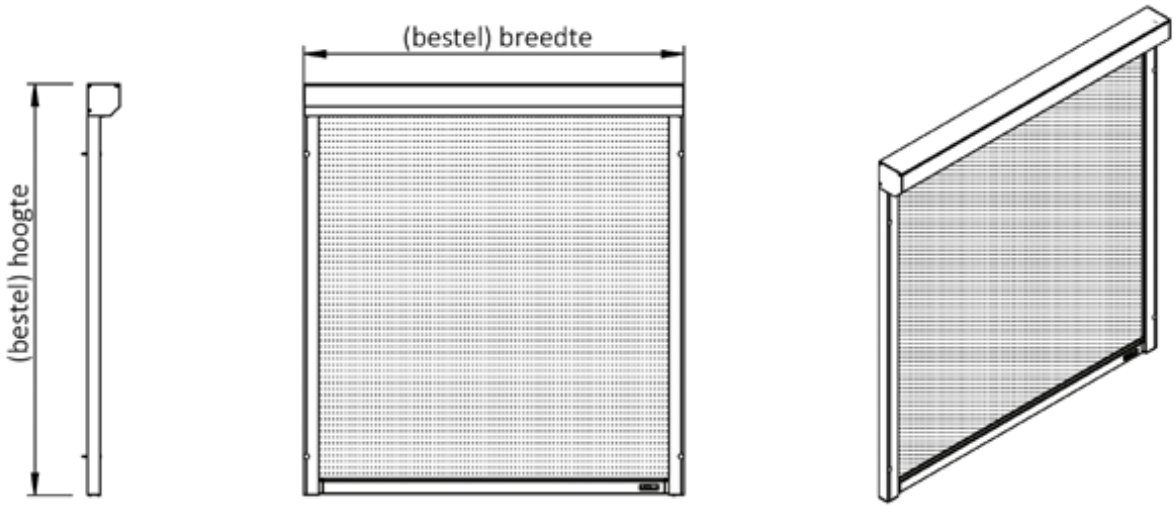

VS-R85/95 Afmetingen

22-3-2017 | 00 | US | MM | 1 of 11 | A4

SunCircle Zonwering & rolluiken
Postbus 148
3770 AC Barneveld
Holland
T: +31 (0)342 443125
F: +31 (0)342 443031
E: info@suncircle.nl

This drawing remains our exclusive property, therefore may not be reproduced nor transmitted to a third party without the authorization of SunCircle b.v.

2X HTF-ML + 1 MOTOR

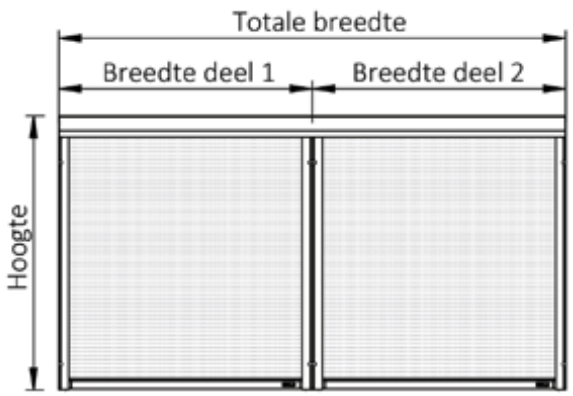

2X HTF-ML + 2 MOTOREN

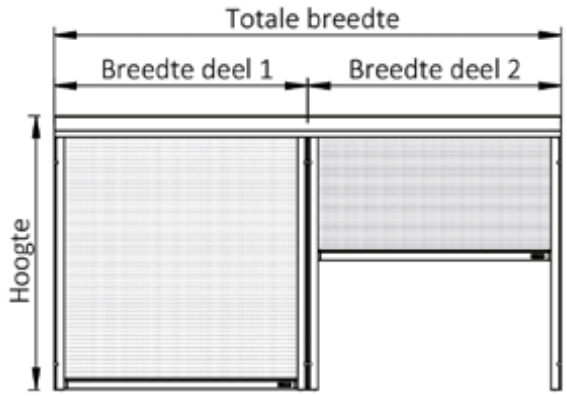

2X HTF-ML + 2 MOTOR
+ TUSSENRUIMTE

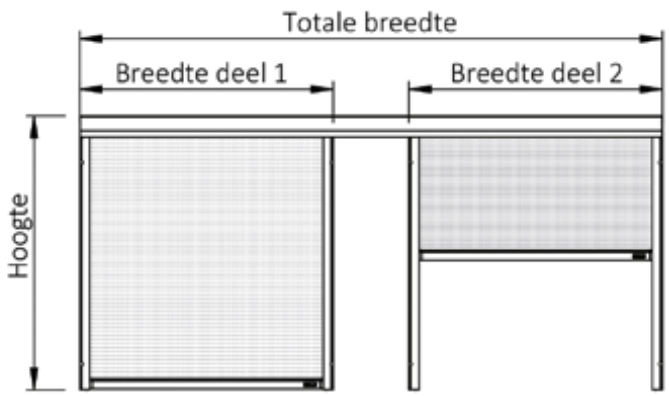

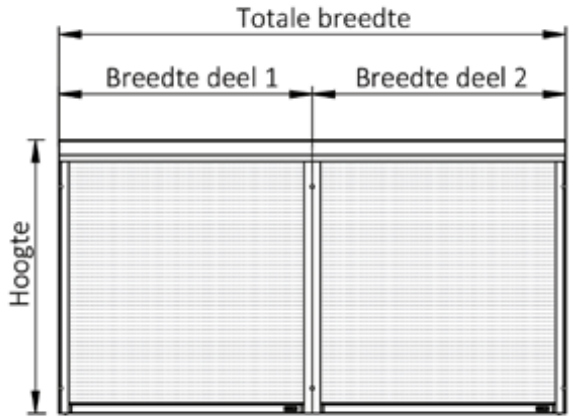

1X HTFD-ML + 1 MOTOR

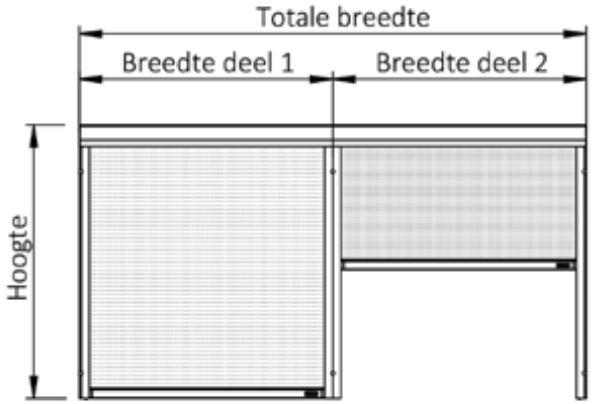

1X HTFD-ML + 2 MOTOREN

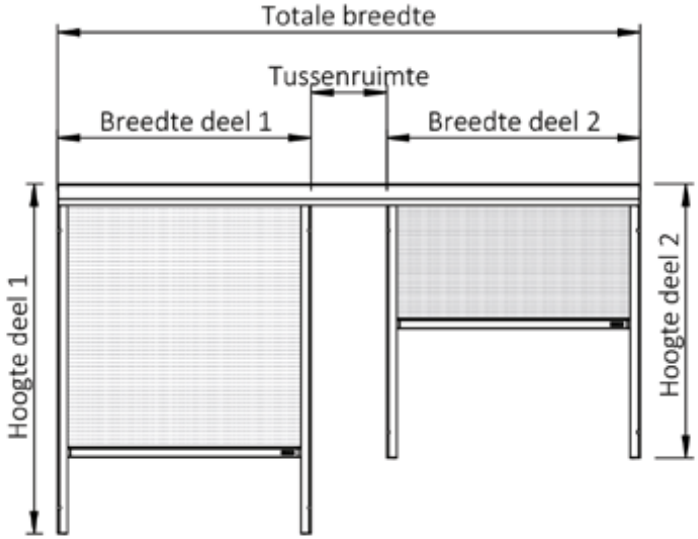

2X HTF-ML + 2 MOTOR
+ TUSSENRUIMTE + ONGELIJKE HOOGTE

MOTOR POSITIE NAAR KEUZE
*MOTOR MOET OP EEN VAN DE TWEE KOPSE KANTEN WORDEN GEPLAATST
MOTORKOPAFSTAND BIJ RTS- EN IO-MOTOREN MOET MINIMAAL 600mm BEDRAGEN

Title: Koppel voorbeelden VS-R85/95

Date	Rev nr		Units	Sheet	Sheetsize
22-3-2017	00	US	MM	10 of 11	A4

SunCircle Zonwering & rolluiken
Postbus 148
3770 AC Barneveld
Holland
T: +31 (0)342 443125
F: +31 (0)342 443031
E: info@suncircle.nl

This drawing remains our exclusive property, therefore may not be reproduced nor transmitted to a third party without the authorization of SunCircle b.v.

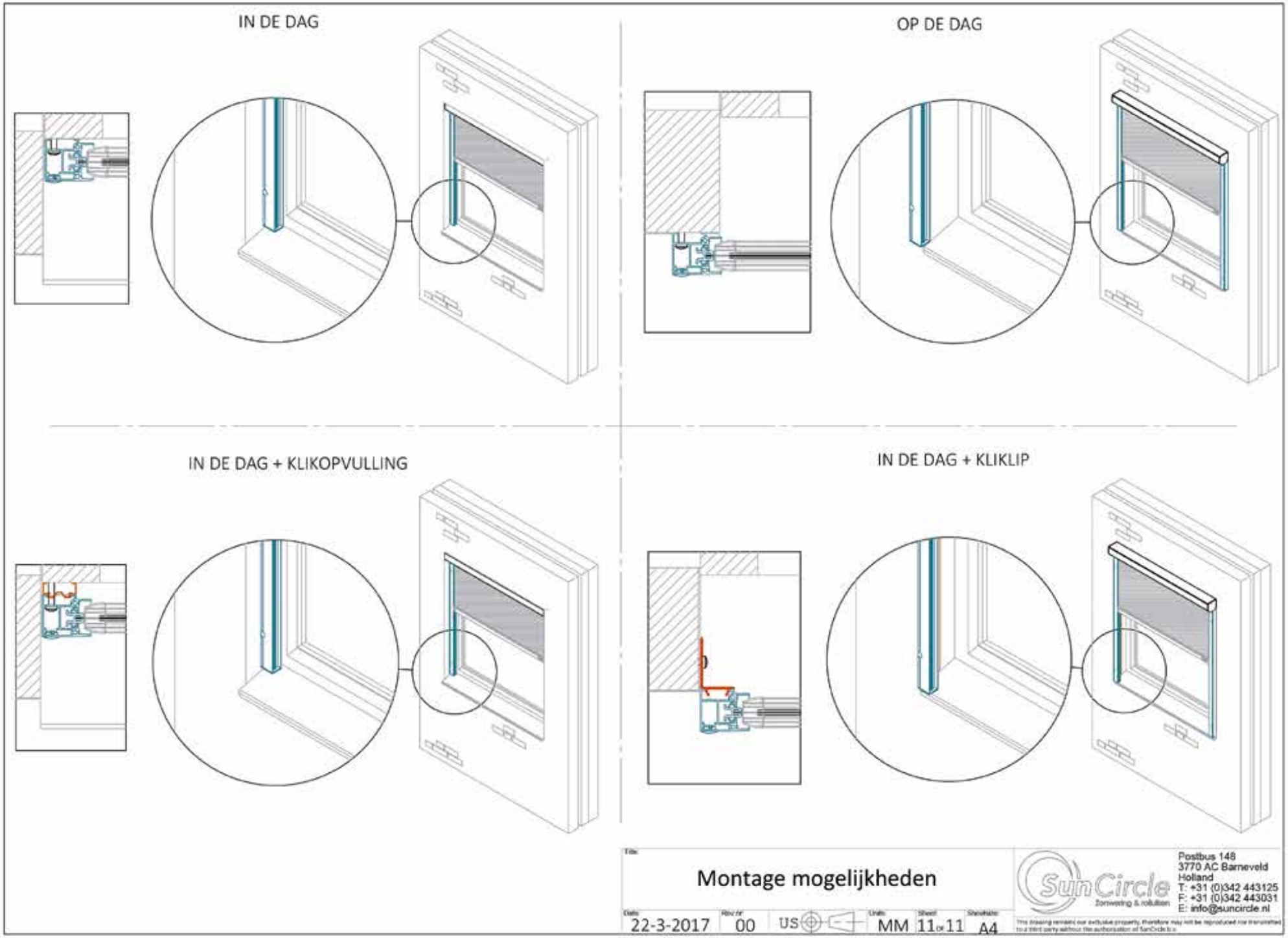
IN DE DAG
OP DE DAG
IN DE DAG + KLIKOPVULLING
IN DE DAG + KLIKLIP
Montage mogelijkheden
Date
22-3-2017
Rev nr
00
US
Units
MM
Sheet
11 of 11
Sheetsize
A4
SunCircle
Zonwering & rolluiken
Postbus 148
3770 AC Barneveld
Holland
T: +31 (0)342 443125
F: +31 (0)342 443031
E: info@suncircle.nl

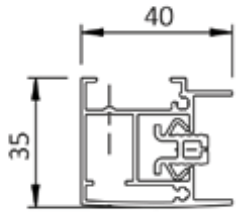

HTF-ML
(STANDAARD)

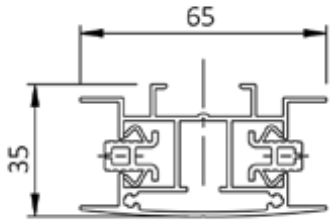

HTFD-ML

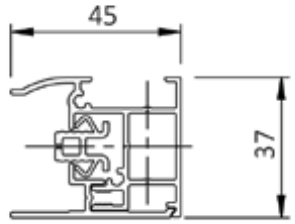

HTF-LX

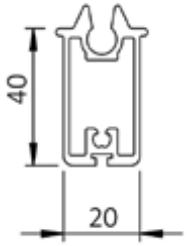

ONDERLAT HOOG

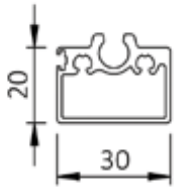

ONDERLAT LAAG

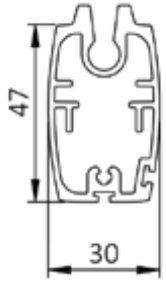

ONDERLAT ZWAAR *

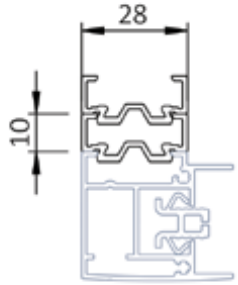

HTF-ML
+
KLIKOPVULLING

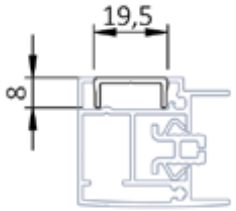

HTF-ML
+
KADEROPVULLING

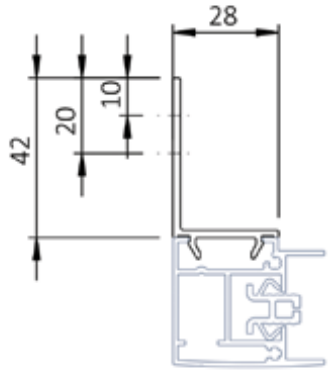

HTF-ML
+
KLIKLIP

* ONDERLAT ZWAAR GAAT ALTIJD IN COMBINATIE MET EEN HTF-LX GELEIDER

Title: VS-R85/95 Profielen

Date	Rev nr		Units	Sheet	Sheetsize
22-3-2017	00	US	MM	2 of 11	A4

SunCircle Zonwering & rolluiken
Postbus 148
3770 AC Barneveld
Holland
T: +31 (0)342 443125
F: +31 (0)342 443031
E: info@suncircle.nl

This drawing remains our exclusive property, therefore may not be reproduced nor transmitted to a third party without the authorization of SunCircle b.v.

Kast afmetingen		
	Kast diepte	Kast hoogte
VS-R120	120	120

Max. hoogte bij AS (Sergé doek, standaard)	
AS 78	6000
AS 85	3250

Max. hoogte bij breedte	
Breedte	**Hoogte**
3000	6000
3500	5500
5000	4000
5500	3500
6500	3000

AS 85 bij breedte >5500mm

Min. breedte bij AS 78	
Somfy LT 17 toeren	620
Somfy LT 32 toeren	640
Somfy Altus RTS 17 toeren	720
Somfy Altus RTS 32 toeren	770
Somfy Sunea IO	770
Selve SEZ 17 toeren	620

Handbediening niet mogelijk.

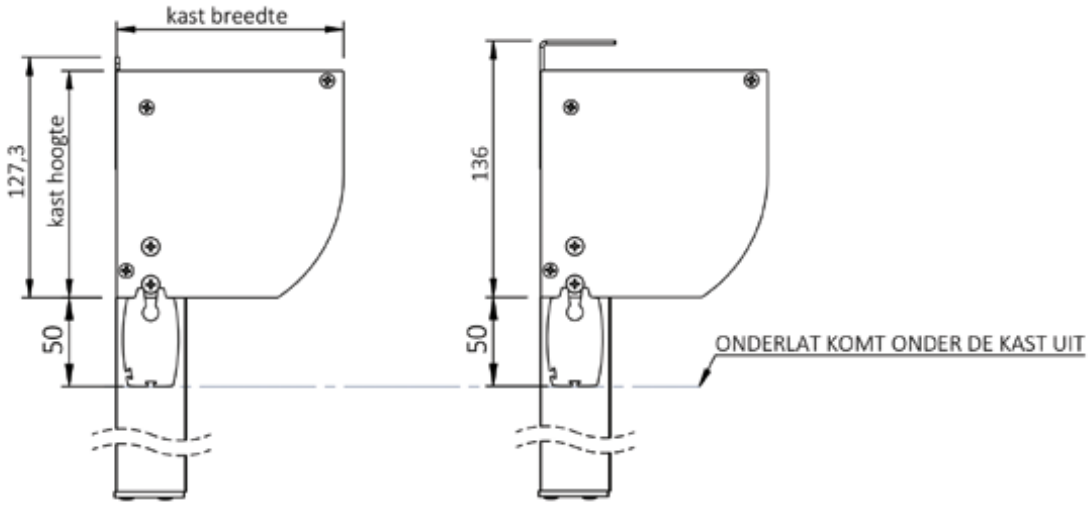

VS-R120 + MONTAGESTEUN

VS-R120 + PLAFONDSTEUN

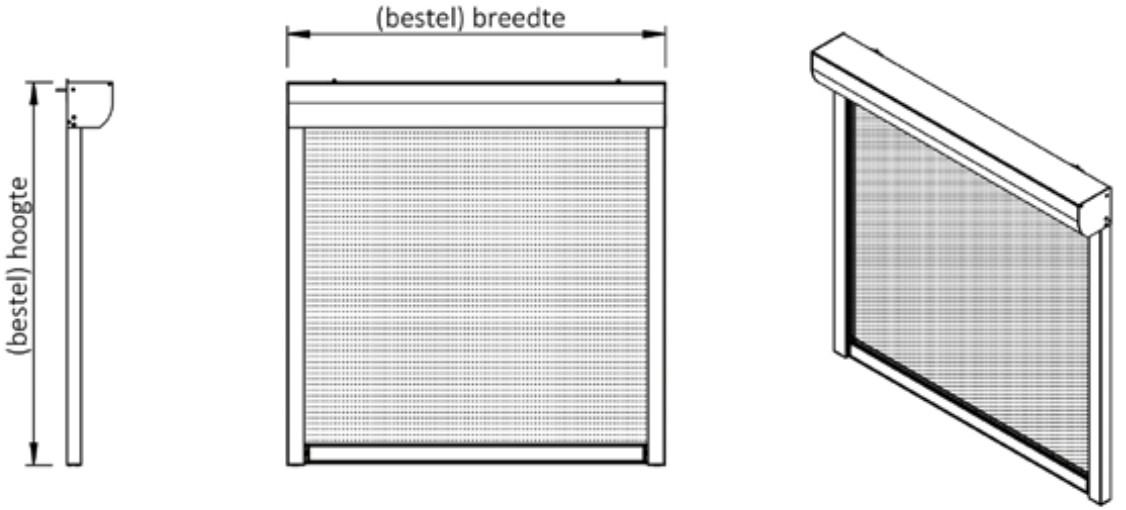

VS-R120 Afmetingen

Date	Rev nr		Units	Sheet	Sheetsize
22-3-2017	00	US	MM	3 of 11	A4

SunCircle Zonwering & rolluiken
Postbus 148
3770 AC Barneveld
Holland
T: +31 (0)342 443125
F: +31 (0)342 443031
E: info@suncircle.nl

This drawing remains our exclusive property, therefore may not be reproduced nor transmitted to a third party without the authorization of SunCircle b.v.

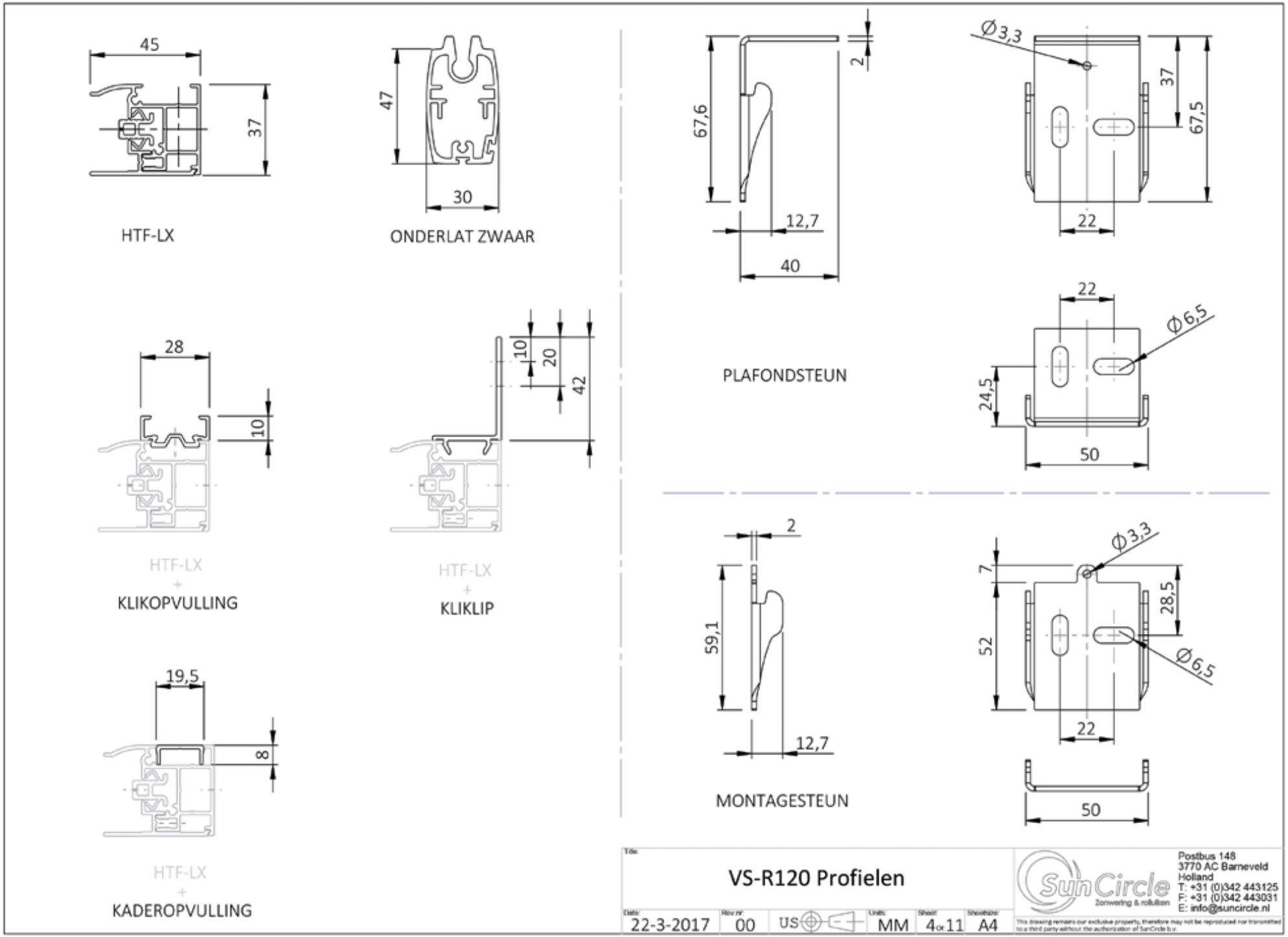
45
37
HTF-LX
47
30
ONDERLAT ZWAAR
28
10
HTF-LX
+
KLIKOPVULLING
10
20
42
HTF-LX
+
KLIKLIP
19,5
8
HTF-LX
+
KADEROPVULLING
67,6
2
12,7
40
PLAFONDSTEUN
Ø3,3
37
67,5
22
22
Ø6,5
24,5
50
2
59,1
12,7
MONTAGESTEUN
Ø3,3
7
28,5
52
Ø6,5
22
50
Title:
VS-R120 Profielen
Date:
22-3-2017
Rev nr:
00
US
Units:
MM
Sheet:
4 of 11
Sheetsize:
A4
SunCircle
Zonwering & rolluiken
Postbus 148
3770 AC Barneveld
Holland
T: +31 (0)342 443125
F: +31 (0)342 443031
E: info@suncircle.nl
This drawing remains our exclusive property, therefore may not be reproduced nor transmitted to a third party without the authorization of SunCircle b.v.

Kast afmetingen rond en schuin		
	Kast diepte	**Kast hoogte**
Kastmaat 85	85,5	85,5
Kastmaat 95	95,5	95,5
Max. hoogte bij AS 63 (Sergé doek, standaard)		
Kast 85	2600	
Kast 95	3700	
Max. hoogte bij AS 50 (Sergé doek, standaard)		
Kast 85	3500	
Kast 95	4500	
Max. breedte		
AS 50	3000	
AS 63	4000	
AS 63	7250 (gekoppeld)	
Koppelen met AS 63 vanaf 4000mm breed. (advies 3600mm)		
Koppen met AS50 op aanvraag		
Min. breedte bij AS 63		
Somfy LT 17 toeren	590	
Somfy LT 32 toeren	610	
Somfy Altus RTS 17 toeren	690	
Somfy Altus RTS 32 toeren	740	
Somfy Sunea IO	740	
Min. breedte bij AS 50		
Somfy LS40 16 toeren	470	
Somfy Altus 40 RTS	525	
Advies: Gebruik onderlat "zwaar" bij een breedte minder dan 1000mm.		
Handbediening		
Band- /koordopwinder, oog- / band-/ koordwind werk, monocomando		

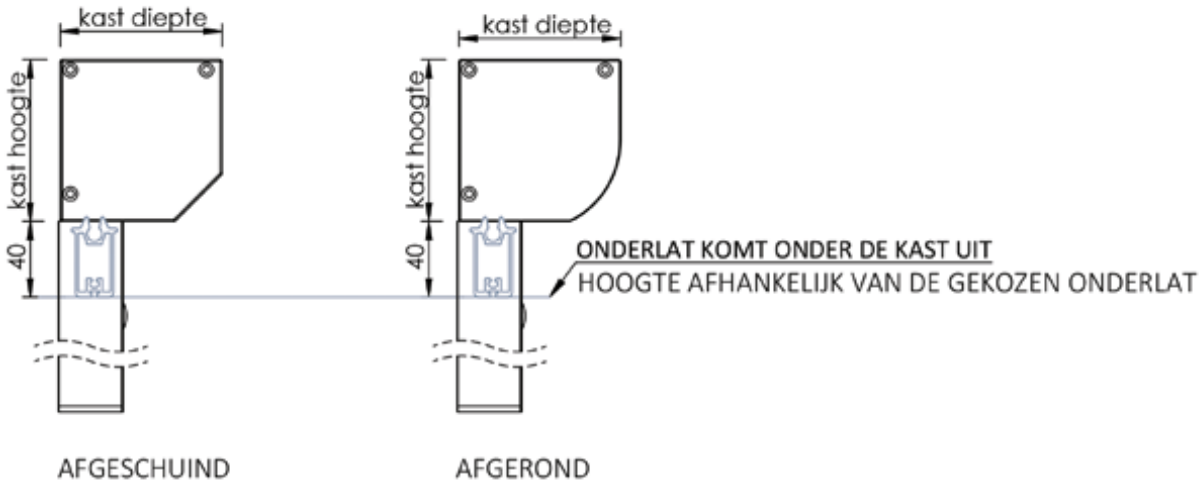

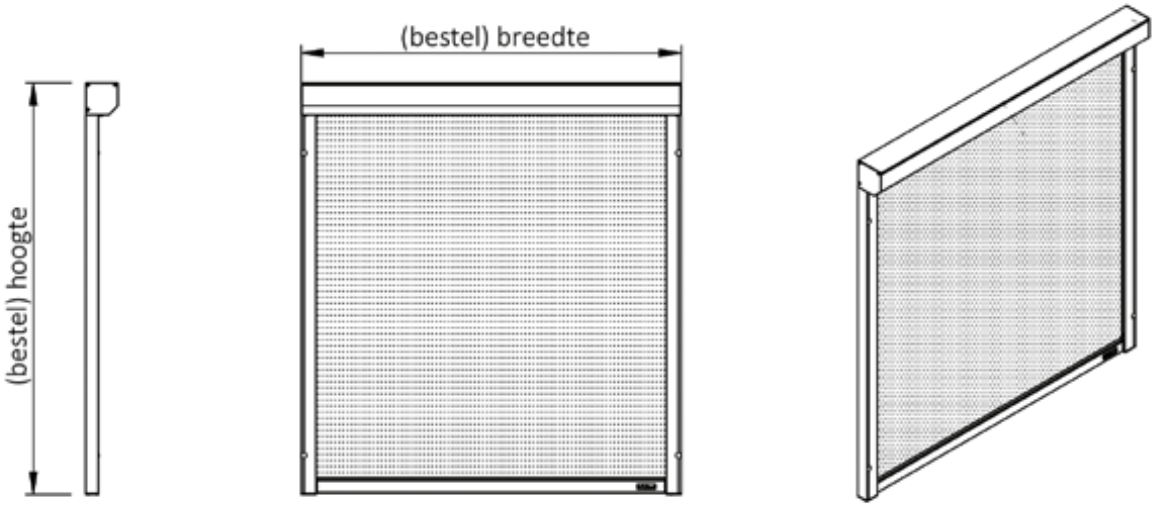

VS-C85/95 Afmetingen

22-3-2017 | 00 | US | MM | 5 of 11 | A4

SunCircle Zonwering & rolluiken
Postbus 148
3770 AC Barneveld
Holland
T: +31 (0)342 443125
F: +31 (0)342 443031
E: info@suncircle.nl

This drawing remains our exclusive property, therefore may not be reproduced nor transmitted to a third party without the authorization of SunCircle b.v.

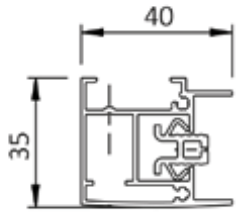

HTF-ML
(STANDAARD)

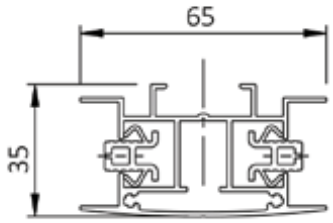

HTFD-ML

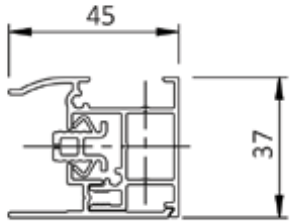

HTF-LX

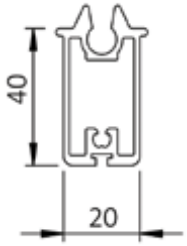

ONDERLAT HOOG

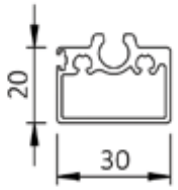

ONDERLAT LAAG

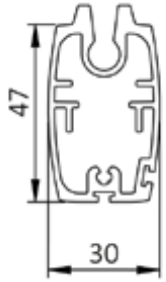

ONDERLAT ZWAAR *

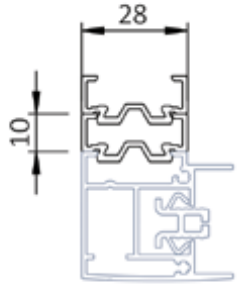

HTF-ML
+
KLIKOPVULLING

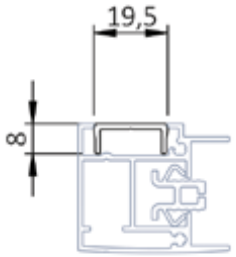

HTF-ML
+
KADEROPVULLING

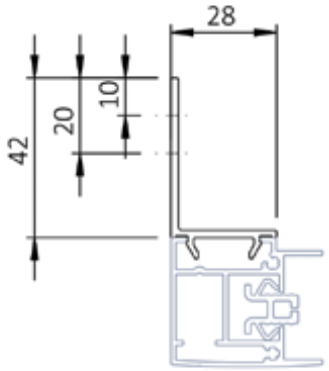

HTF-ML
+
KLIKLIP

* ONDERLAT ZWAAR GAAT ALTIJD IN COMBINATIE MET EEN HTF-LX GELEIDER

Title: VS-C 85/95 Profielen

Date	Rev nr		Units	Sheet	Sheetsize
22-3-2017	00	US	MM	6 of 11	A4

SunCircle Zonwering & rolluiken
Postbus 148
3770 AC Barneveld
Holland
T: +31 (0)342 443125
F: +31 (0)342 443031
E: info@suncircle.nl

This drawing remains our exclusive property, therefore may not be reproduced nor transmitted to a third party without the authorization of SunCircle b.v.

Kast afmetingen		
	Kast diepte	**Kast hoogte**
LX 55	125	107

Max. hoogte bij breedte	
Breedte	**Hoogte**
3000	5000
3500	4500
4500	4000
5000	3500
6000	3000

Er worden standaard 2 montagesteunen meegeleverd. Bij een breedte van 4000mm of meer worden 3 montagesteunen meegeleverd.

Extra montagesteunen los leverbaar

Min. breedte bij AS 63	
Somfy LT 17 toeren	640
Somfy LT 32 toeren	660
Somfy Altus RTS 17 toeren	740
Somfy Altus RTS 32 toeren	790
Somfy Sunea IO	790

Handbediening niet mogelijk

Afmetingen waarbij een 17 toeren motor is vereist.	
Breedte	Hoogte
6000	>1000
>5500	>1500
>5000	>2500

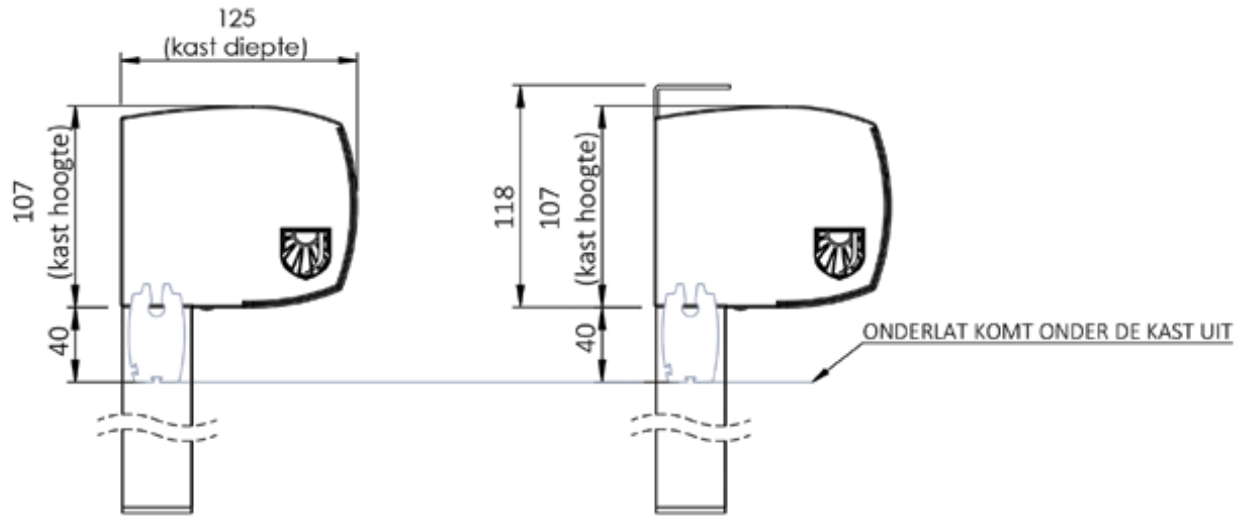

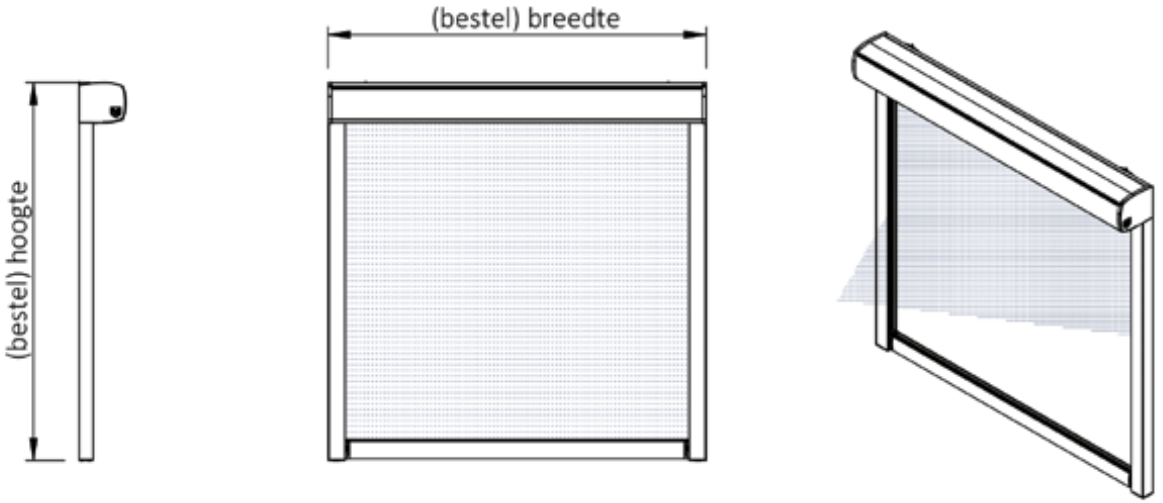

LX55 Afmetingen

22-3-2017 | 00 | US | MM | 7 of 11 | A4

SunCircle Zonwering & rolluiken
Postbus 148
3770 AC Barneveld
Holland
T: +31 (0)342 443125
F: +31 (0)342 443031
E: info@suncircle.nl

This drawing remains our exclusive property, therefore may not be reproduced nor transmitted to a third party without the authorization of SunCircle b.v.

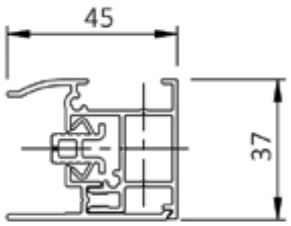

HTF-LX

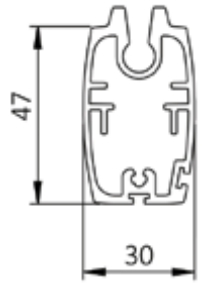

ONDERLAT ZWAAR

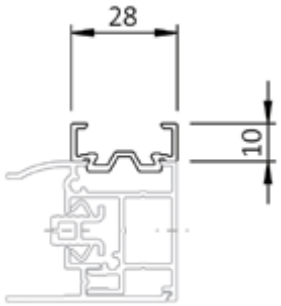

HTF-LX
+
KLIKOPVULLING

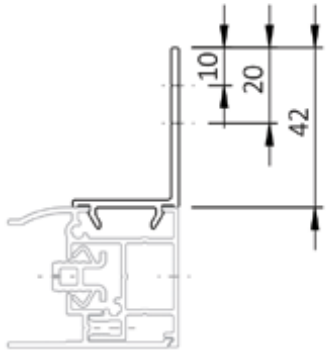

HTF-LX
+
KLIKLIP

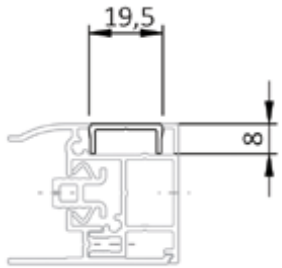

HTF-LX
+
KADEROPVULLING

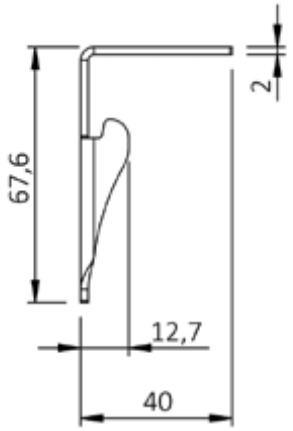

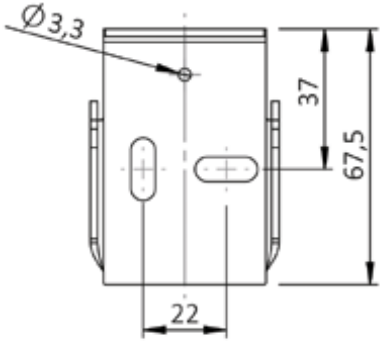

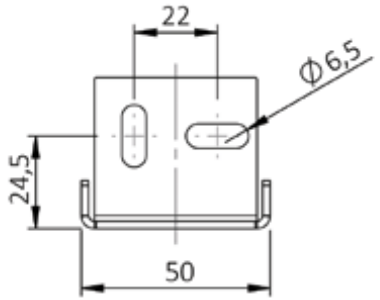

PLAFONDSTEUN

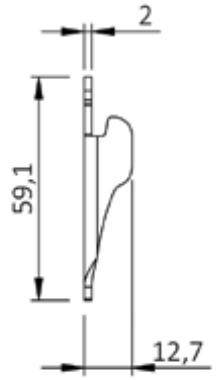

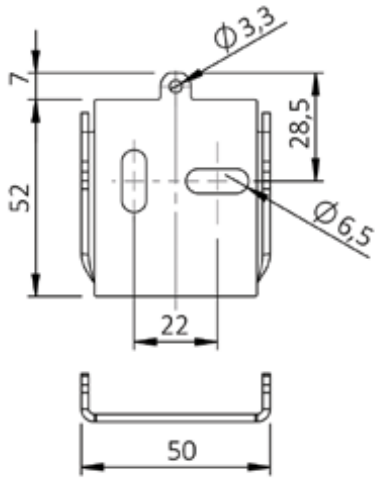

MONTAGESTEUN

Title:
LX-55 Profielen

Date:	Rev nr:		Units:	Sheet:	Sheetsize:
22-3-2017	00	US	MM	8 of 11	A4

SunCircle Zonwering & rolluiken
Postbus 148
3770 AC Barneveld
Holland
T: +31 (0)342 443125
F: +31 (0)342 443031
E: info@suncircle.nl

This drawing remains our exclusive property, therefore may not be reproduced nor transmitted to a third party without the authorization of SunCircle b.v.

Lasnaden	
Lasnaad wordt standaard bovenin het doek gemaakt.	
Doek	**Vanaf hoogte**
Sergé*	2500
Sergé verduisterend	2100
Soltis 86 & 92	1770
Soltis B92 verduisterend	1700
Dickson Sunworking SWK	3000
* Sergé 70801 / 70818 / 71201 / 71601 / 71818 / 70808 / 71701 / 70812 / 71616 met een screenhoogte vanaf 2850mm zijn voorzien van een lasnaad	
Sergé doeken op grotere rolbreedte (2850/3200) op aanvraag.	

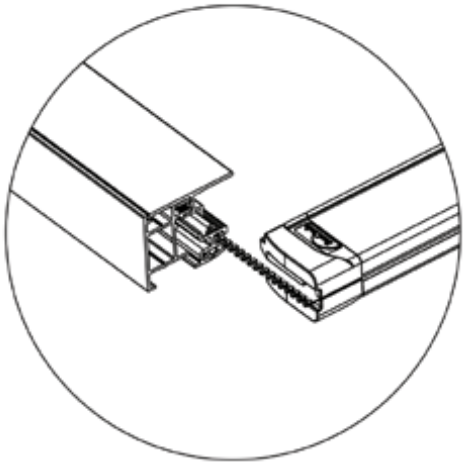

VS-R MODELLEN
SCREEN MET RITS

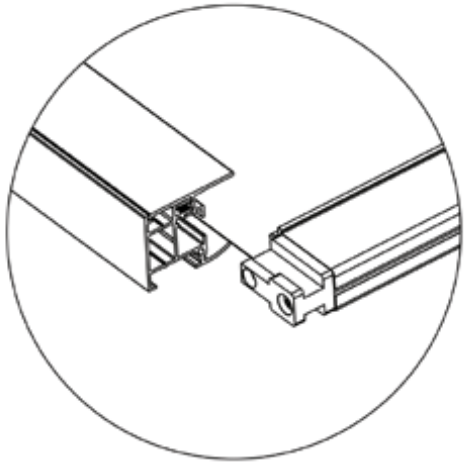

VS-C MODELLEN
SCREEN ZONDER RITS

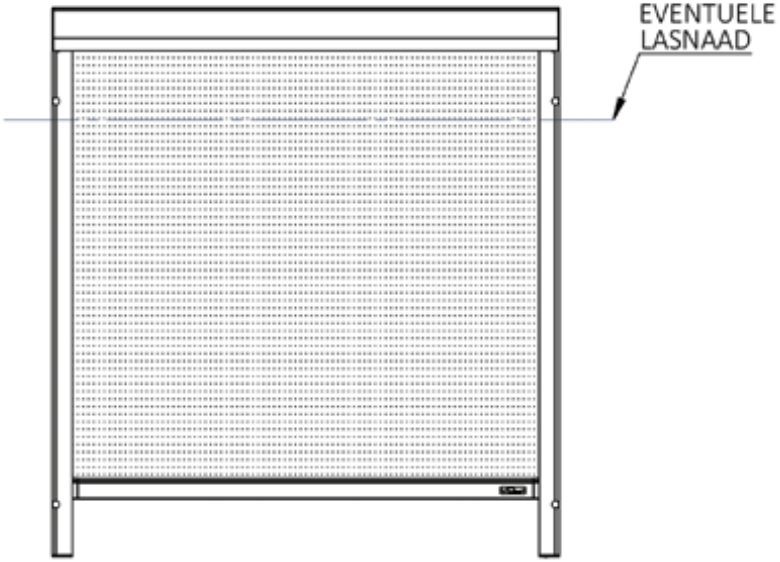

KLEUREN

- CREME WIT (RAL 9001)
- WIT (RAL 9016)
- ANTRACIET (RAL 7016)
- BLACK METALLIC (STRUCTUURLAK, 29/80081)
- RAL-KLEUR NAAR KEUZE (MEERPRIJS)
- KEUZE UIT 5 STRUCTUURLAKKEN (MEERPRIJS)

Title: Doekinformatie en kastkleuren

Date:	Rev nr:		Units:	Sheet:	Sheetsize:
22-3-2017	00	US	MM	9 of 11	A4

SunCircle Zonwering & rolluiken
Postbus 148
3770 AC Barneveld
Holland
T: +31 (0)342 443125
F: +31 (0)342 443031
E: info@suncircle.nl

This drawing remains our exclusive property, therefore may not be reproduced nor transmitted to a third party without the authorization of SunCircle b.v.

Rolluiken

Kast afmetingen			
Kasttype	**Kastvorm**	**Hoogte**	**Diepte**
137	Rond	140	154
	Schuin	137,5	137,5
150	Rond	154	167
	Schuin	150	150
165	Rond	168	165
	Schuin	165	165
180	Rond	185	197
	Schuin	182	182
205	Rond	209	215
	Schuin	207	207

Minimale breedte bij 8-K AS 60	
Somfy Ilmo / LT	575
Somfy Oximo RTS / Oximo IO / Altus RTS	685
Somfy Ilmo 40 (8-k as Ø40)	620
Somfy Ilmo short / Oximo RTS short	437
Somfy RS 100 IO	542

Max. breedte bij hoogte		
Max. breedte	**bij**	**Max. hoogte**
3400		3000
Koppelen vanaf een breedte van 3400 (advies 3200)		
5000		3000

Maximale hoogte					
Kasttype	150	165	137	180	250
Max. hoogte AS 40	1280	1850	1125	2250	3000
Max. hoogte AS 60	1280	1680	930	2150	3000

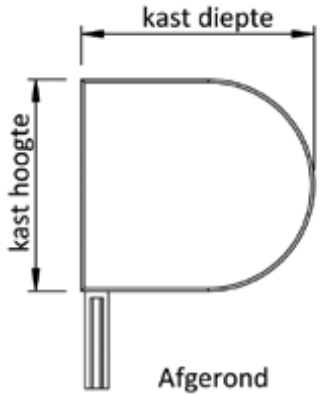

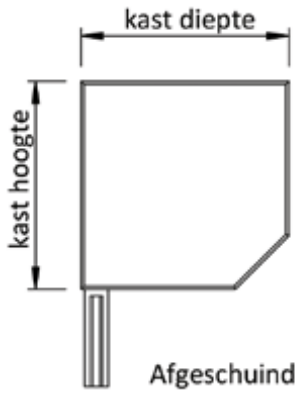

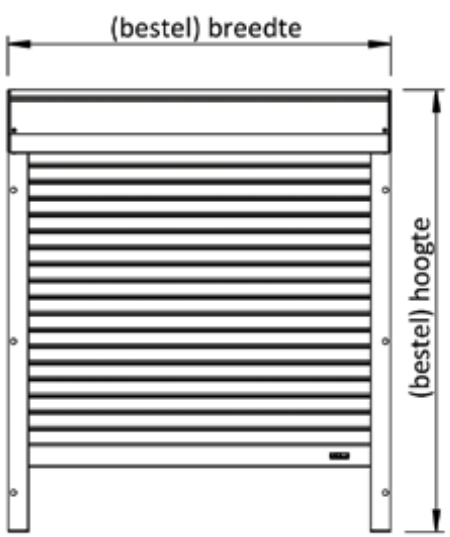

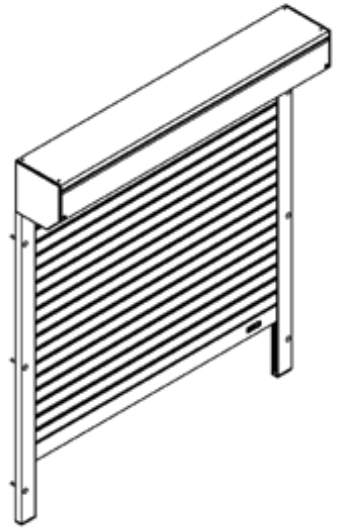

Title: VR-R40 AFMETINGEN

Date: 30-11-2016 | Rev nr: 1 | US | Units: MM | Sheet: 1 of 8 | Sheetsize: A4

SunCircle Zonwering & rolluiken
Postbus 148
3770 AC Barneveld
Holland
T: +31 (0)342 443125
F: +31 (0)342 443031
E: info@suncircle.nl

This drawing remains our exclusive property, therefore may not be reproduced nor transmitted to a third party without the authorization of SunCircle b.v.

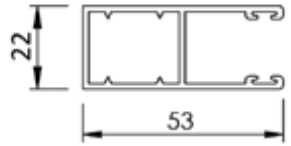

HTF
(standaard)

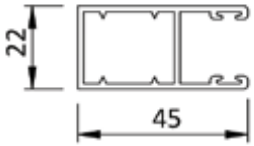

HF

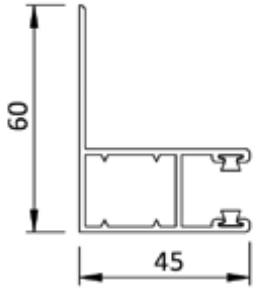

LHF

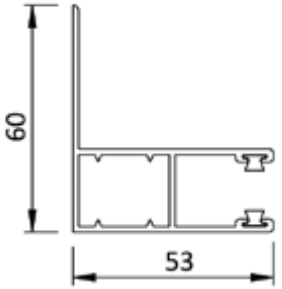

LHTF

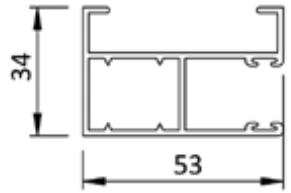

FHTF12 53x34

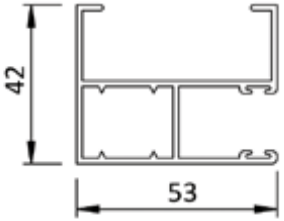

FHTF20 53X42

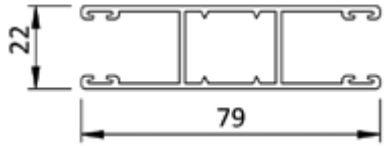

MHTF 79x22

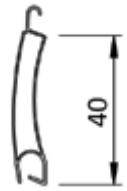

LAMEL 40

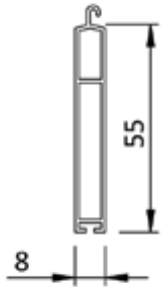

ONDERLAT
(STANDAARD)

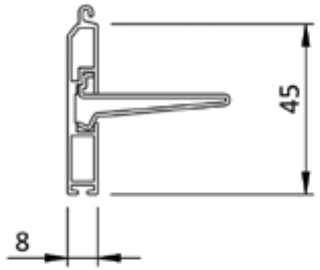

ONDERLAT
MET SLUITLIJST

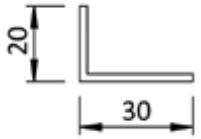

VALSE
VENSTERBANK
HOEKLIJN 30 X 20

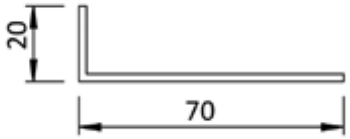

VALSE
VENSTERBANK
HOEKLIJN 70 X 20

Title:
VR-R40 PROFIELEN

Date:	Rev nr:		Units:	Sheet:	Sheetsize:
30-11-2016	1	US	MM	2 of 8	A4

SunCircle Zonwering & rolluiken
Postbus 148
3770 AC Barneveld
Holland
T: +31 (0)342 443125
F: +31 (0)342 443031
E: info@suncircle.nl

This drawing remains our exclusive property, therefore may not be reproduced nor transmitted to a third party without the authorization of SunCircle b.v.

Kast afmetingen			
Kasttype	**Kastvorm**	**Hoogte**	**Diepte**
137	Rond	140	154
	Schuin	137,5	137,5
150	Rond	154	167
	Schuin	150	150
165	Rond	168	165
	Schuin	165	165
180	Rond	185	197
	Schuin	182	182
205	Rond	209	215
	Schuin	207	207

Minimale breedte bij 8-K as AS 60	
Somfy Ilmo / LT	575
Somfy Oximo RTS / Oximo IO / Altus RTS	685
Somfy RS 100 IO	542

Max. breedte bij hoogte		
Max. breedte	**bij**	**Max. hoogte**
3000		3000
3200		2800
3400		2600
3600		2400
3800		2200
4000		2000
Koppelen op aanvraag		

Maximale hoogte					
Kasttype	**150**	**165**	**137**	**180**	**250**
Max. hoogte AS 60	1100	1400	1800	2300	3000

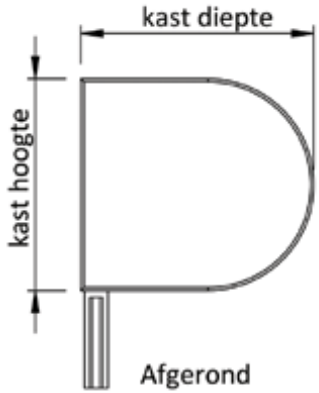

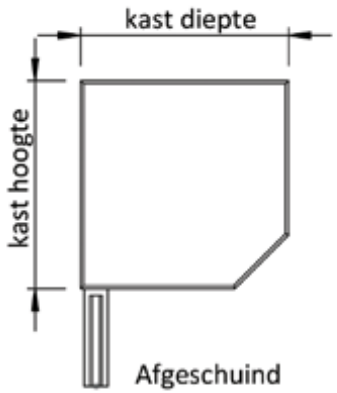

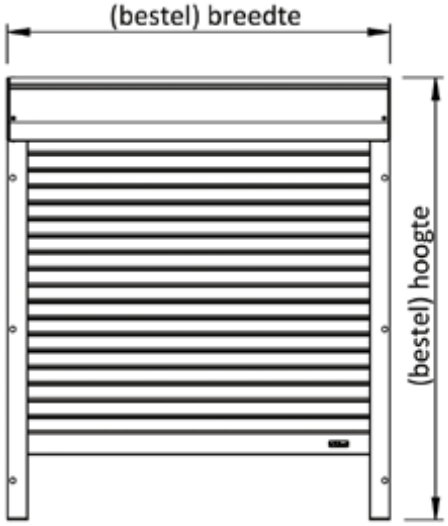

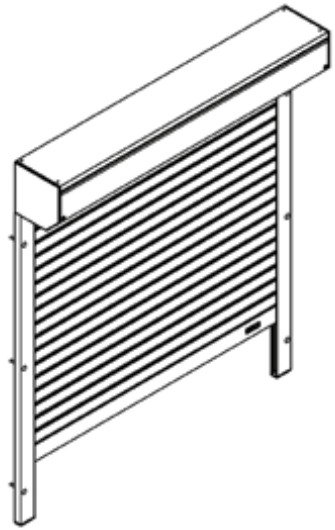

Title: VR-R44 AFMETINGEN

Date: 30-11-2016 | Rev nr: 1 | US | Units: MM | Sheet: 3 OF 8 | Sheetsize: A4

SunCircle Zonwering & rolluiken
Postbus 148
3770 AC Barneveld
Holland
T: +31 (0)342 443125
F: +31 (0)342 443031
E: info@suncircle.nl

This drawing remains our exclusive property, therefore may not be reproduced nor transmitted to a third party without the authorization of SunCircle b.v.

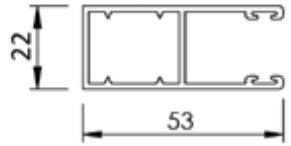

HTF
(standaard)

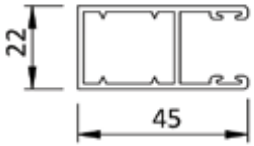

HF

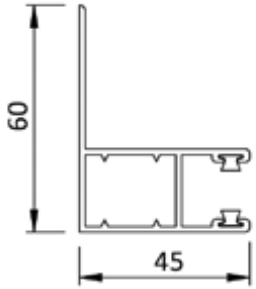

LHF

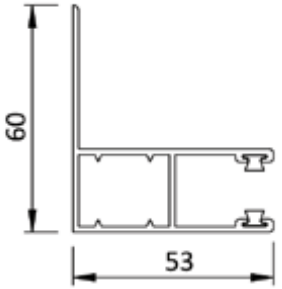

LHTF

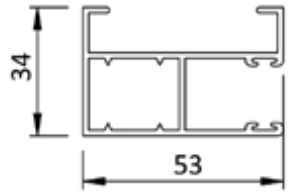

FHTF12 53x34

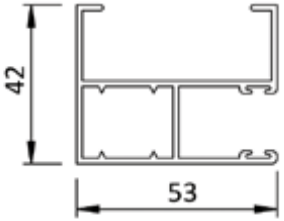

FHTF20 53x42

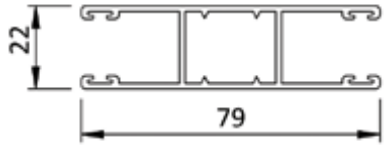

MHTF 79x22

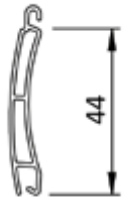

LAMEL 44
(EXTRUSIE)

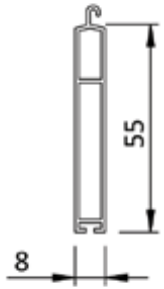

ONDERLAT
(STANDAARD)

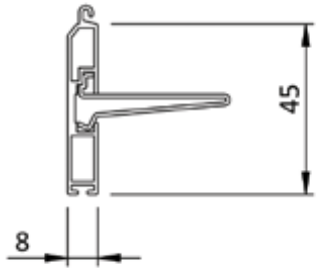

ONDERLAT
MET SLUITLIJST

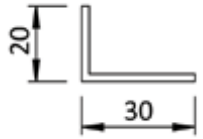

VALSE
VENSTERBANK
HOEKLIJN 30 X 20

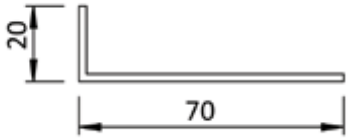

VALSE
VENSTERBANK
HOEKLIJN 70 X 20

Title:
VR-R44 PROFIELEN

Date:	Rev nr:		Units:	Sheet:	Sheetsize:
30-11-2016	1	US	MM	4 OF 8	A4

SunCircle Zonwering & rolluiken
Postbus 148
3770 AC Barneveld
Holland
T: +31 (0)342 443125
F: +31 (0)342 443031
E: info@suncircle.nl

This drawing remains our exclusive property, therefore may not be reproduced nor transmitted to a third party without the authorization of SunCircle b.v.

Kast afmetingen			
Kasttype	**Kastvorm**	**Hoogte**	**Diepte**
230	Schuin	232	232
250	Schuin	252	252

Max breedte bij hoogte		
Max. breedte	bij	Max. hoogte
4000		3000

Maximale hoogte		
Kasttype	**230**	**250**
Max. hoogte as 70	2750	3200

Minimale breedte bij 8-K as Ø70	
Somfy LT	675
Somfy Altus RTS	775

Handbediening niet mogelijk
Somfy CSI, noodhandbediening mogelijk

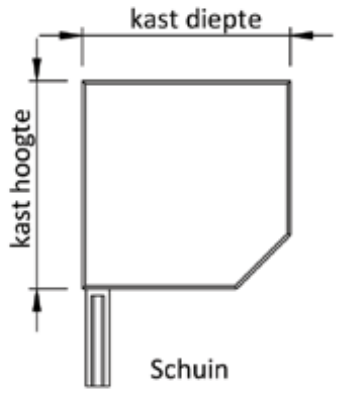

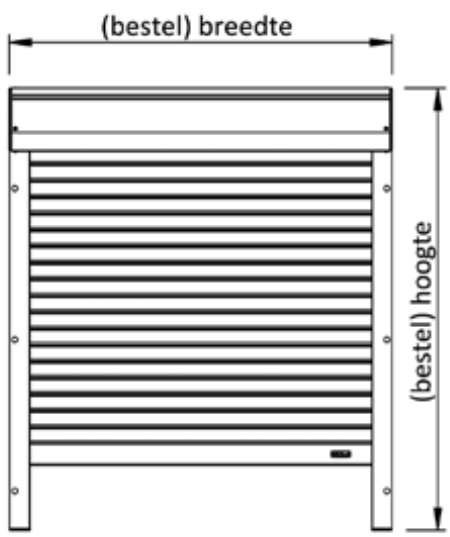

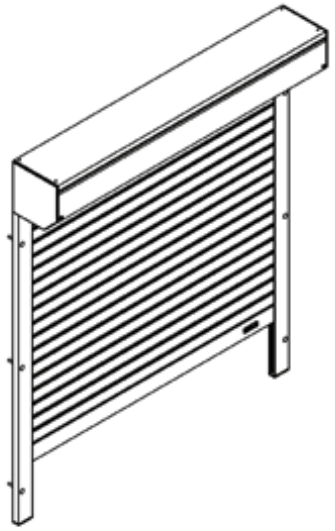

VR-R55 AFMETINGEN

Date	Rev nr		Units	Sheet	Sheetsize
30-11-2016	1	US	MM	5 OF 8	A4

SunCircle Zonwering & rolluiken
Postbus 148
3770 AC Barneveld
Holland
T: +31 (0)342 443125
F: +31 (0)342 443031
E: info@suncircle.nl

This drawing remains our exclusive property, therefore may not be reproduced nor transmitted to a third party without the authorization of SunCircle b.v.

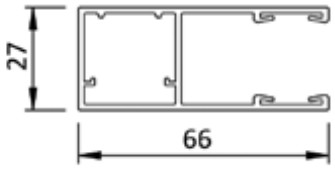

HTF 66

Lamel 55

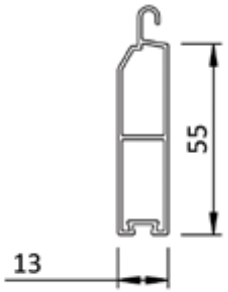

Onderlat 55

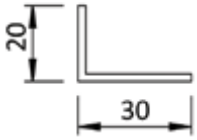

VALSE
VENSTERBANK
HOEKLIJN 30 X 20

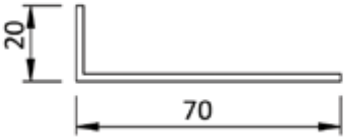

VALSE
VENSTERBANK
HOEKLIJN 70 X 20

Title: VR-R55 PROFIELEN						
Date: 30-11-2016	Rev nr: 1	US	Units: MM	Sheet: 6 OF 8	Sheetsize: A4	

SunCircle Zonwering & rolluiken
Postbus 148
3770 AC Barneveld
Holland
T: +31 (0)342 443125
F: +31 (0)342 443031
E: info@suncircle.nl

This drawing remains our exclusive property, therefore may not be reproduced nor transmitted to a third party without the authorization of SunCircle b.v.

MONTAGE MOGELIJKHEDEN

IN DE DAG
(HF / HTF-GELEIDER)

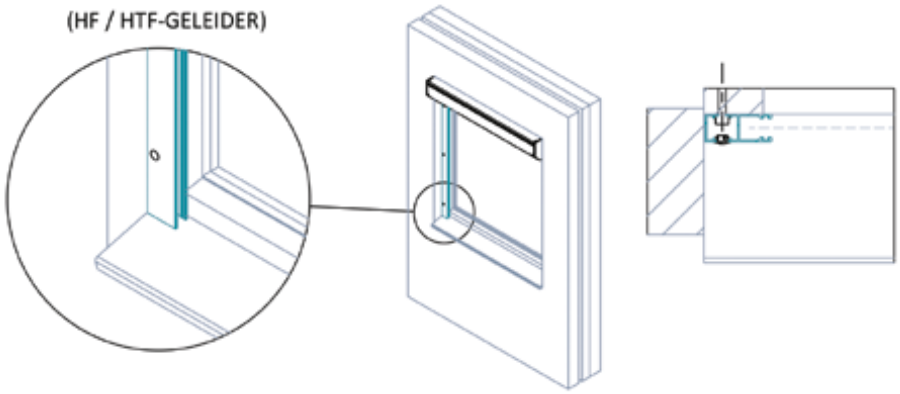

OP DE DAG
(HF / HTF-GELEIDER)

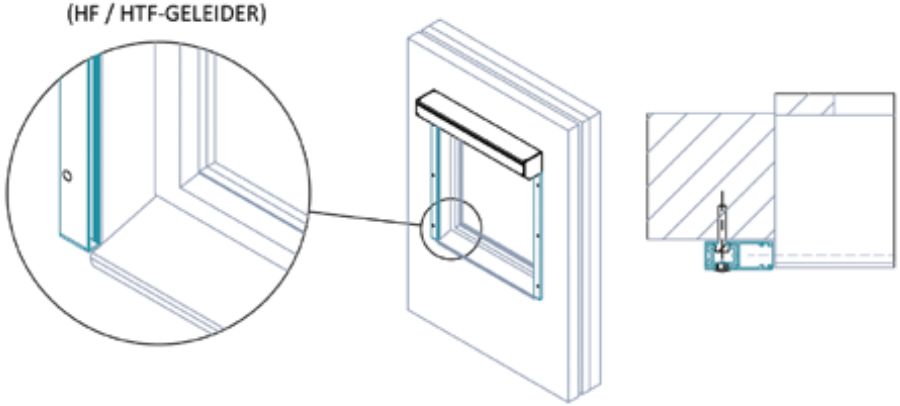

OP DE DAG, MONTAGE IN DE DAG
(LHF / LHTF-GELEIDER)

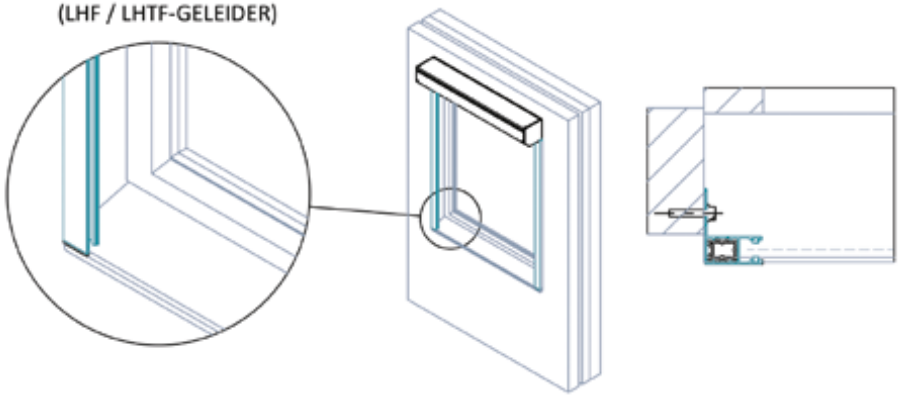

BEDIENINGSMOGELIJKHEDEN

ELEKTRISCH BEDIEND

- BEDRAAD BEDIEND (LT, 17 OF 32 TOEREN)
- DRAADLOOS BEDIEND (IO RTS*, 17 OF 32 TOEREN)
- MOTOR MET NOODHANDBEDIENING (CSI)

HANDBEDIEND (MEER INFORMATIE OP AANVRAAG)

- BAND-/ KOORDOPWINDER
- BAND-/ KOORDOPWINWERK
- BAND-/ KOORDOPVERTRAGER
- MONOCOMMANDO

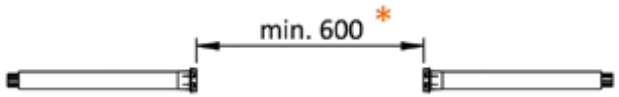

* MOTORKOPAFSTAND BIJ RTS- EN IO-MOTOREN MOET MINIMAAL 600mm BEDRAGEN

KAST EN LAMELKEUREN

- WIT (RAL 9016)
- CREME-WIT (RAL 9001)
- GRIJS (RAL 7038)
- DONKERGROEN (RAL 6009)
- ANTRACIET (RAL 7016)
- ZILVERGRIJS

- RAL-KLEUR NAAR KEUZE (ALLEEN BIJ EXTRUSIE KAST EN/OF LAMELLEN)
- KEUZE UIT 6 STRUCTUURLAKKEN (ALLEEN BIJ EXTRUSIE KAST EN/OF LAMELLEN)

GENOEMDE RAL IS DICHTSBIJZIJNDE RAL-CODE

Title:
MONTAGE MOGELIJKHEDEN
BEDIENING / KLEUR

Date:	Rev nr:		Units:	Sheet:	Sheetsize:
30-11-2016	1	US	MM	7 of 8	A4

SunCircle Zonwering & rolluiken
Postbus 148
3770 AC Barneveld
Holland
T: +31 (0)342 443125
F: +31 (0)342 443031
E: info@suncircle.nl

This drawing remains our exclusive property, therefore may not be reproduced nor transmitted to a third party without the authorization of SunCircle b.v.

1X MHTF + 2 MOTOREN*

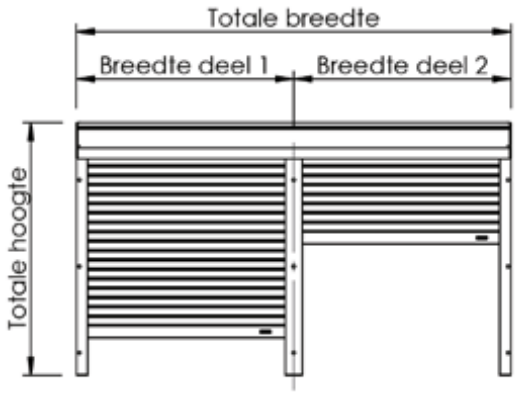

1X MHTF + DOORLOPENDE-AS
+ 1 MOTOR

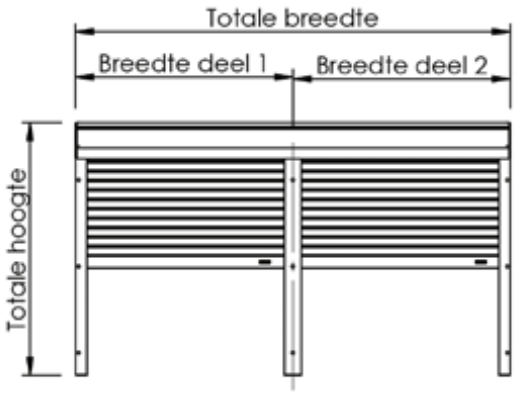

2X HTF + 2 MOTOR

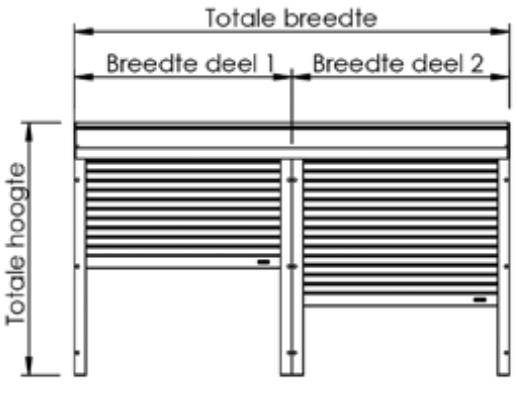

2X HTF + ONGELIJKE HOOGTE
+ (TUSSENRUIMTE) + 2 MOTOREN

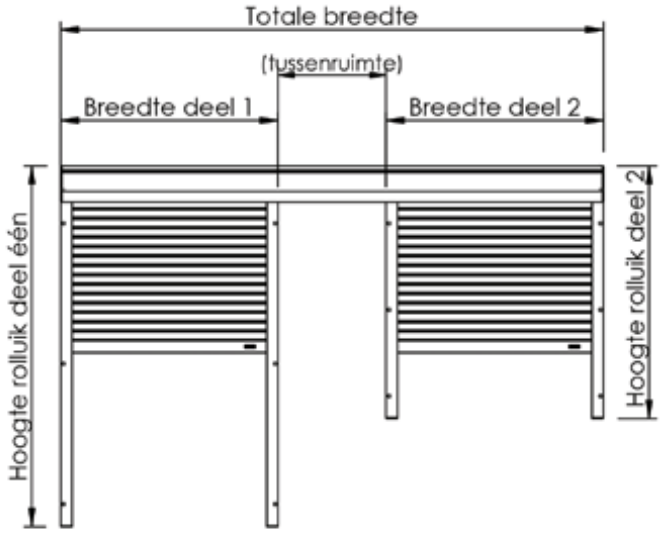

2X HTF + TUSSENRUIMTE
+2 MOTOREN

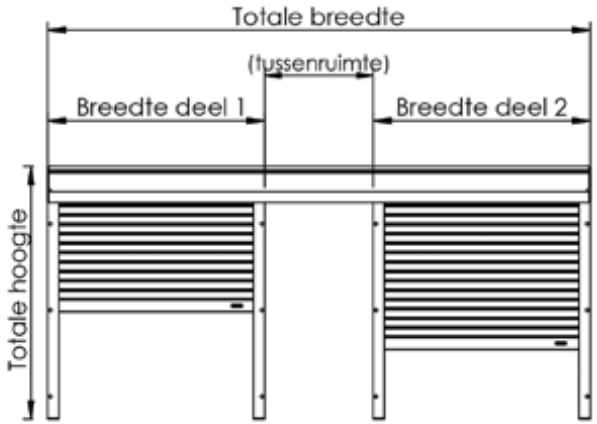

2X HTF + TUSSENRUIMTE
+ 1 MOTOR*

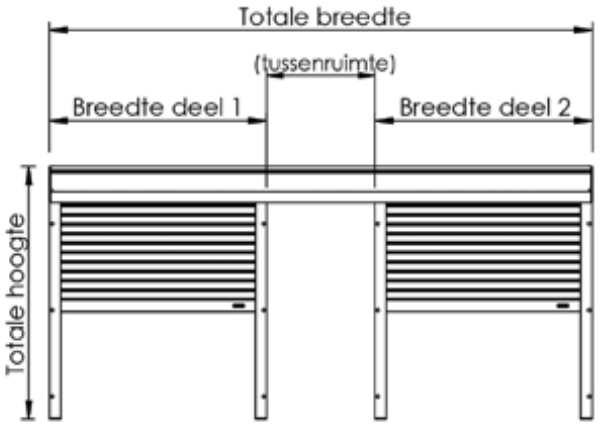

MOTOR POSITIE NAAR KEUZE
MOTOR MOET OP EEN VAN DE TWEE KOPSE KANTEN GEPLAATST WORDEN
*MOTORKOPAFSTAND BIJ RTS- EN IO-MOTOREN MOET MINIMAAL 600mm BEDRAGEN

Title: VR-R40 KOPPELMOGELIJKHEDEN

Date	Rev nr		Units	Sheet	Sheetsize
30-11-2016	1	US	MM	8 OF 8	A4

SunCircle Zonwering & rolluiken
Postbus 148
3770 AC Barneveld
Holland
T: +31 (0)342 443125
F: +31 (0)342 443031
E: info@suncircle.nl

This drawing remains our exclusive property, therefore may not be reproduced nor transmitted to a third party without the authorization of SunCircle b.v.

Nijverheidsweg 22, 3771 ME Barneveld
Postbus 148, 3770 AC Barneveld
0342- 44 31 25
info@suncircle.nl
www.suncircle.nl